СОНЦА:
Усход, захад, даўжыня дня:
Мінск — 4.48, 21.26, 16.38;
Віцебск — 4.30, 21.23, 16.53;
Магілёў — 4.37, 21.15, 16.38;
Гомель — 4.41, 21.06, 16.25;
Гродна — 5.03, 21.41, 16.38;
Брэст — 5.13, 21.32, 16.19.

МЕСЯЦ:
Апошняя чвэрць 24 мая.

ІМЯНІНЫ:
Фёдара, Яфрэма, Касьяна, Аляксандра, Музы; Магдалены, Тэадозіі.

ЗВЯЗДА

29 МАЯ 1992 г.
пятніца, № 107 (21885)

● выдаецца са жніўня 1917 г. ● БЕЛАРУСКАЯ ГАЗЕТА ● цана 50 кап.

РОЗГАЛАС

ЯК УМАЦАВАЦЬ ВЫКАНАЎЧУЮ ЎЛАДУ?

МІНСК, 28. (БЕЛТА). Сёння адбылася сустрэча Старшыні Вярхоўнага Савета Рэспублікі Беларусь Станіслава Шушкевіча з прадстаўнікамі мясцовых органаў улады. Асноўнай тэмай даволі вострай і прынцыповай гутаркі, у час якой кіраўніку парламента было зададзена нямала пытанняў, стала дзейснасць выканаўчай улады на месцах.

Справаздача аб сустрэчы будзе апублікавана.

У «КАМАНДЗЕ ШУШКЕВІЧА»—ПАПАЎНЕННЕ

Старшыня беларускага парламента Станіслаў Шушкевіч пачаў фарміраванне апарату ўзначальваемага ім жа Савета Бяспекі рэспублікі. У гэту дзяржаўную структуру па наменклатуры ўваходзяць некаторыя члены Прэзідыума Вярхоўнага Савета, прэм'ер-міністр, а таксама шэраг кіраўнікоў асноўных міністэрстваў і ведамстваў Беларусі.

Першым штатным супрацоўнікам апарату Савета Бяспекі стаў 43-гадовы беларус Віктар Новельскі. Ён заняў пасаду памочніка Старшыні Савета Бяспекі. В. Новельскі — выпускнік Каспійскага ваенна-марскога вучылішча (г. Баку), 20 гадоў служыў на баявых караблях Чарнаморскага флоту. Капітан 2 рангу.

У гутарцы з карэспандэнтам «Інтэрфакса» В. Новельскі паведаміў, што па заданню Станіслава Шушкевіча цяпер ён займаецца падрыхтоўкай да першага арганізацыйнага пасяджэння Савета Бяспекі, на якім будуць вызначаны яго першарадныя задачы на бліжэйшы перыяд.

Вячаслаў ЗЯНЬКОВІЧ, «Інтэрфакс».

З ДЭПУТАТАЎ — У ДЫПЛАМАТЫ

У справаздачы аб знаходжанні беларускай урадавай дэлегацыі ў Ізраілі, перададзенай 27 мая, паведамлялася аб тым, што вышэйшаму кіраўніцтву гэтай краіны быў прадстаўлены Часовы Паверaны ў справах Рэспублікі Беларусь у Ізраілі М. Фарфель. Пасля гэтай публікацыі ў БЕЛТА паступіла пытанне: Хто такі Фарфель?

Міхаіл Абрамавіч Фарфель — народны дэпутат Рэспублікі Беларусь. Яму 43 гады. Па адукацыі—выкладчык геаграфіі. У Вярхоўны Савет ён выбіраўся будучы дырэктарам Чырвонаслабодскай сярэдняй школы Салігорскага раёна.

(БЕЛТА).

ДА ЎРУЧЭННЯ ВЯРЫЦЕЛЬНЫХ ГРАМАТ

Сёння Надзвычайны і Паўнамоцны Пасол Французскай Рэспублікі ў Рэспубліцы Беларусь Клод Жаліф уручае вярыцельныя граматы Старшыні беларускага парламента Станіславу Шушкевічу.

Клод Жаліф нарадзіўся 19 мая 1933 года. Скончыў юрыдычны факультэт, выпускнік нацыянальнай школы адміністрацыі.

Сваю работу ў міністэрстве замежных спраў Францыі ён пачаў у 1962 годзе супрацоўнікам упраўлення па эканамічных справах. З 1963 года — другі сакратар пасольства Францыі ў Нью-Дэлі. З 1966 года — першы сакратар пасольства ў Тэль-Авіве. З 1969 года Клод Жаліф зноў працаваў у цэнтральным апараце МЗС у Парыжы — ва ўпраўленні па афрыканскіх і мадагаскарскіх справах, а затым — ва ўпраўленні па культурных, навукова-тэхнічных адносінах.

З 1973 года — другі саветнік пасольства Францыі ў Маскве. З 1977 года — першы саветнік пасольства Францыі ў Рабаце. З 1980 года ён з'яўляўся намеснікам начальніка ўпраўлення па справах ААН і міжнародных арганізацый МЗС у Парыжы. З 1983 года — генеральны дырэктар Міжнароднага цэнтра дзяцінства. Са студзеня 1990 года — загадчык аддзела па франкамоўных справах.

Клод Жаліф жанаты.

Аддзел інфармацыі МЗС Рэспублікі Беларусь — БЕЛТА.

КОНСУЛЬСТВА ПЕРАЎТВОРАНА Ў ПАСОЛЬСТВА

У адпаведнасці з падпісаным пратаколам аб устанаўленні ў поўным аб'ёме дыпламатычных адносін паміж Рэспублікай Беларусь і Рэспублікай Балгарыя генеральнае консульства гэтай краіны, размешчанае ў Мінску, пераўтворана ў пасольства. Былы Генеральны консул Стоіл Фердаў цяпер з'яўляецца Часовым Паверaным у справах Рэспублікі Балгарыя ў Беларусі.

Са змяненнем статуса дыпламатычнага прадстаўніцтва яго паўнамоцтвы ў вырашэнні консульскіх пытанняў, а таксама сферы ўплыву на развіццё двухбаковых адносін, палітычнага, эканамічнага супрацоўніцтва, культурных сувязей паміж Балгарыяй і Беларуссю значна расшырыліся.

(БЕЛТА).

ВІЗІТ ЗАВЕРШАНЫ

ХАЙФА, 28. Пераважнае месца ў праграме знаходжання ўрадавай дэлегацыі Беларусі ў Ізраілі занялі дзве праблемы: фінансавая і сельскагаспадарчая. У Тэль-Авіве Старшыня Савета Міністраў рэспублікі сустрэўся з кіраўніцтвам Гандлёвай палаты Ізраіля, якая каардынуе знешнеэканамічную і фінансавую дзейнасць ізраільскіх прадпрымальнікаў і бізнесменаў. Адбылася грунтоўная размова аб шляхах і формах эканамічнага супрацоўніцтва ў розных галінах.

— Укладанне капіталу ў эканоміку рэспублікі, — сказаў В. Кебіч, — прынясе хуткія і эфектыўныя вынікі. Таму мы запрашаем дзелавых людзей Ізраіля да актыўнай дзейнасці ў Беларусі.

Абмеркаванне розных аспектаў двухбаковага супрацоўніцтва прадоўжылася і ў час сустрэчы кіраўніка беларускай дэлегацыі з вядомым у Ізраілі фінансавым спецыялістам і банкірам панам Мандэльбаумам. Прэм'ер-міністр Беларусі прапанаваў стварыць сістэму міжнароднага страхавання інвестыцыйных укладаў у эканоміку рэспублікі. Гэта прапанова выклікала вялікую цікавасць і падтрымку. Намечаны канкрэтныя крокі па ажыццяўленню ідэі.

Пэўныя дагаворанасці аб супрацоўніцтве ў галіне банкаўскай справы дасягнуты і на перагаворах, якія правёў са сваімі ізраільскімі калегамі старшыня праўлення Знешэканомбанка рэспублікі Г. Алейнікаў.

Беларуская дэлегацыя цікавілася рознымі аспектамі сельскай гаспадаркі Ізраіля. Прыродныя ўмовы гэтай краіны далёка не ідэальныя для аграрнай вытворчасці — гарачы клімат, камяністая глеба, адсутнасць вільгаці. Тым не менш Ізраіль поўнасцю забяспечвае свае патрэбнасці ў самай разнастайнай прадукцыі. А таксама займаецца экспартам прадуктаў харчавання на рынкі іншых дзяржаў. В. Кебіч і члены дэлегацыі пабывалі ў горадзе Рэхавоце і агледзелі доследныя ўчасткі па вырошчванню кветак сельскагаспадарчага факультэта мясцовага універсітэта. Выкарыстоўваючы даволі простую тэхналогію, мясцовыя спецыялісты змаглі выйсці на еўрапейскі рынак і атрымліваюць значны прыбытак ад продажу ружаў. З міністэрствам сельскай гаспадаркі Ізраіля дасягнута дагаворанасць аб стажыроўцы нашых спецыялістаў, якія вывучаць гэту цікавую практыку.

Адбылася паездка ў кібуц «Рош-Ханікра». Кібуцы ў Ізраілі — гэта форма калектыўнага гаспадарання і ў чымсьці падобная на нашы калгасы. Аднак існуе і адрозненне: кібуцы менш залежныя ад дзяржавы, маюць больш разнастайныя формы калектыўнасці. Старшыня Савета Міністраў цікавіўся асаблівасцямі самакіравання, адносінамі паміж калектывамі кібуца і мясцовымі ўладамі.

У Іерусаліме В. Кебіч і члены ўрадавай дэлегацыі наведалі храм Труны Гасподняй, сустрэліся з прадстаўнікамі Праваслаўнай царквы. Адбылася таксама невялікая экскурсія па гораду.

У чацвер раніцай дэлегацыя вылецела ў горад Хайфу — галоўны порт краіны на Міжземным моры. Госці з Беларусі азнаёміліся з прадукцыяй электроннага завода «Эльбіт», пабывалі на прадпрыемствах «Тэхнапарк», «Тэфен».

Вечарам у міжнародным аэрапорце «Бенгурыён» адбылася прэс-канферэнцыя. В. Кебіч адказаў на пытанні журналістаў.

Настаў час развітання. Міністр замежных спраў Ізраіля Давід Леві пажадаў беларускім гасцям шчаслівай дарогі на Радзіму. У 19.30 спецыяльны авіялайнер «Беларусь» узняўся ў неба...

Васіль ДРАГАВЕЦ, (па тэлефоне спецыяльна для БЕЛТА).

ЯКАСЦЬ І ДЫЗАЙН ВЫСОКІЯ. АЛЕ НЕ ДЛЯ НАС

У вытворчым аб'яднанні «Мінскі трактарны завод» сабрана 50 мотаблокаў МТЗ-08 БС з амерыканскімі рухавікамі.

Гэтыя маторы вядомай фірмы «Брыгс Старатон» маюць шэраг пераваг у параўнанні з тымі, якія вырабляе і пастаўляе на МТЗ Петрапаўлаўскі завод малалітражных рухавікоў. Па-першае, яны расходуюць на 20 працэнтаў менш паліва. Па-другое, фірма гарантуе сервіснае абслугоўванне і забеспячэнне запаснымі часткамі. А ў дадатак паляпшаецца дызайн міні-тэхнікі. Зараз на ёй можна ўстанавіць фару, паказальнікі паваротаў і іншыя неабходныя прыстасаванні.

Але самае галоўнае, што трактаразаводская малагабарытная тэхніка выходзіць на міжнародны рынак. Па кантракту аб'яднанне павінна ажыццявіць зваротную пастаўку мотаблокаў за мяжу.

Нашым жа пакупнікам прыйдзецца пачакаць да лепшых часоў.

Алег ПРАЦЬКО.

МАГІЛЁЎСКАЯ ТАРА ДЛЯ «ПЕПСІ-КОЛЫ»...

У Беларусі, здаецца, пускае моцныя карані вядомая ва ўсім свеце сваёй прадукцыяй кампанія «Пепсі-Кола Інтэрнэшнл». Зрэшты, гэту прадукцыю, якая выпускаецца па ліцэнзіі, добра ведаюць і ў нашай рэспубліцы. Але кампанія ідзе далей: «Пепсі-Кола...» разам з кампаніяй «Істмэн-Кэмікал» і магілёўскімі аб'яднаннямі «Хімвалакно» і шаўковых тканін (на базе апошніх) стварылі сумеснае прадпрыемства «Белпак» па вытворчасці пластыкавай упакоўкі, ці прасцей — бутэлькі, наконт чаго ўчора ва ўрадавай рэзідэнцыі пад Мінскам і падпісана адпаведнае пагадненне. Адным словам, у хуткім часе мы ўбачым «Пепсі-Колу» ў сваёй роднай (калі не ўлічыць, што сыравіна наша) бутэльцы. Дарэчы, двухлітровай.

Намечаная магутнасць — 25 тысяч тон поліэтылентэрафталату або ПЭТу, які пойдзе на вытворчасць прыкладна 500 мільёнаў бутэлек у год. Вызначана таксама, што зыходны матэрыял стане паступаць у Маскву, там з яго выдуюць бутэльку і напоўняць «Пепсі-Колай», якая будзе разыходзіцца па ўсёй СНД. Палавіна прадукцыі для вытворчасці бутэлек пойдзе ў краіны Усходняй і Заходняй Еўропы за валюту.

Карацей, да нас амерыканцы ідуць, як яны падкрэслівалі, каб вырашыць нашы праблемы з упакоўкай, «з клопатам аб спажыўцу Беларусі». Яны, дарэчы, запэўнівалі, што ў нас будзе самая перадавая тэхналогія. А яшчэ з іх боку прагучала: «Не рызыкнеш — нічога не атрымаеш...»

Сапраўды так. І, увогуле, іх інтарэс — зразумелы, яны расшыраюць рынак збыту. Але, думаецца, намнога складаней з нашым інтарэсам.

Па-першае, гэта бутэлька будзе аднаразовага выкарыстання. На Захадзе яна збіраецца і ідзе на перапрацоўку, у нас жа «на першай фазе» гэтага не будзе (хоць, дарэчы, нашы гаспадыні і гэтаму прадукту цывілізацыі, напэўна, знойдуць прымяненне). А па-другое, і гэта самае галоўнае, згодна з аўтарытэтным меркаваннем айчыннага спецыяліста, якое ён выказаў у кулуарах, пластыкавая бутэлька для Захаду—учарашні дзень. Наадварот, там вяртаюцца да шкляной тары шматразовага выкарыстання (а «пластыкавую» тэхналогію, выходзіць, да нас?). Але, як ён тут жа падкрэсліў, у нас проста няма іншага выйсця — нашы заводы безалкагольных напіткаў прастойваюць з-за недахопу тары...

Варта дапоўніць: ці не давядзём мы такім чынам ужо нашы шклозаводы, якія і без таго дайшлі, што называецца, да ручкі, увогуле да поўнага краху? І ці не лепш было б пакінуць сродкі для іх, тым больш, што шкляная тара зноў займае сваё пачэснае месца? Ці замацуецца надоўга тая ж пластыкавая бутэлька на заходнім рынку, адкуль мы збіраемся пампаваць валюту?

Прынамсі, як кажуць амерыканцы, не рызыкнеш — нічога не атрымаеш, і яны самі ў пэўных адносінах рызыкуюць. Але ж рызыка гэта розная для багача, у якога няўдача можа выклікаць гэткае лёгкае псаванне настрою, і для бедняка, які ставіць на кон амаль апошняе. Хацелася б верыць, што рызыка для нас выключаецца. Мы пакуль што проста не маем на яе права.

Зрэшты, сумненні цяпер, напэўна, недарэчныя — СП, нагадаю, пачынае дзейнічаць...

Іван БАРАНОЎСКІ, аглядальнік «Звязды».

На здымках: у час прэзентацыі; ідзе прэс-канферэнцыя.

Фота Мікалая АМЕЛЬЧАНКІ.

РАДЫЁ ФАКТ

Калектыў Беларускай чыгункі на тэхніка-эканамічным савеце разгледзеў праблему інтэнсіўнасці прыгараднага руху паездоў. Прынята рашэнне, што з 31 мая павялічыцца колькасць паездоў, зменшацца інтэрвалы іх руху. Напрыклад, па напрамку Мінск-Маладзечна паязды ў гадзіны пік, з 7 да 10, будуць адпраўляцца з інтэрвалам ад 6 да 10 хвілін. На Асіповічы ў суботу і нядзелю ў гэты ж час электрапаязды пачнуць курсіраваць з інтэрвалам 10—15 хвілін, на Баранавічы — з інтэрвалам 20 хвілін. У перспектыве плануецца павялічыць даўжыню платформы, каб у электрапаязды было 15—20 вагонаў, а не 10, як зараз.

***

Якой быць мясцовай уладзе? Гэта пытанне будзе асноўным на рэспубліканскай канферэнцыі дэпутатаў мясцовых Саветаў, якая пройдзе 5—6 чэрвеня ў зале пасяджэнняў Мінскага гарсавета. Яе ўдзельнікі абмяркуюць супярэчлівыя пытанні рыначнай эканомікі і ўдасканалення сістэмы мясцовай улады. Дэпутаты змогуць разам выпрацаваць рэкамендацыі, унесці свае прапановы больш эфектыўнай рэарганізацыі эканомікі.

***

Слова, якое каштуе 20 тысяч. Такі загаловак меў рэпартаж нашага ўласнага карэспандэнта ў Салігорску Васіля Гедройца. Ён звярнуў увагу на недасканалыя заканадаўствы Расіі і Беларусі. З гэтай прычыны людзі, якія былі раней незаконна рэпрэсіраваны па палітычных матывах, не могуць атрымаць грашовую кампенсацыю. Як вядома, спецыяльным рашэннем Вярхоўнага Савета Рэспублікі Беларусь яна вызначана ў максімальным размеры 20 тысяч. Аднак тыя, хто быў рэпрэсіраваны ў Расіі, а цяпер жыве ў Беларусі, не могуць атрымаць законную кампенсацыю ні ў адной з рэспублік. Карэспандэнт прапанаваў унесці папраўку ў пастанову Вярхоўнага Савета Беларусі і пайсці насустрач ахвярам рэпрэсій.

***

Адбылося арганізацыйнае пасяджэнне суполкі Беларускага згуртавання вайскоўцаў у Міністэрстве абароны рэспублікі. Абмеркаваны бліжэйшыя задачы патрыятычнага руху, намечаны шляхі далейшай работы па адраджэнню нацыянальнай годнасці вайскоўцаў, — грамадзян Беларусі. Старшынёй суполкі выбраны палкоўнік Лявіцкі.

***

Адбыўся творчы вечар вядомага беларускага кампазітара, народнага артыста Беларусі Генрыха Вагнера. У канцэрце прынялі ўдзел сімфанічны аркестр Беларускага тэлебачання і радыё, шэраг вядомых салістаў.

***

Паблізу Каўнаса адкрылася традыцыйнае свята «Вясна паэзіі». Разам з яго гаспадарамі — літоўскімі паэтамі сюды прыбылі госці з Аўстрыі, Германіі, ЗША, Даніі, Польшчы, Расіі, Славеніі. Былі запрошаны і паэты Беларусі.

Сотак стала больш

БРЭСЦКАЯ ВОБЛАСЦЬ **(Ю. Фёдарава).** Прыкметна павялічыўся ў вобласці сярэдні надзел зямлі ў разліку на сялянскі двор. Ён вырас з 25 амаль да 50 сотак ворыва. І трэба сказаць — цікавасць сялян да расшырэння падсобнай гаспадаркі расце. Летась упершыню за апошнія дзесяць гадоў пагалоўе кароў у насельніцтва павялічылася амаль на 5 тысяч.

ВІТАМІННЫ АЛФАВІТ

B6, B9, B12, B15

ПРАЦЯГВАЕМ ПУБЛІКАЦЫЮ «ВІТАМІННАГА АЛФАВІТА».

ВІТАМІН B_6 (пірыдаксін). Водарастваральны. Сутачная норма — 2—3 мг. Пры недахваце гэтага вітаміну ўзнікаюць нервовыя захворванні, страчваецца засяроджанасць, назіраецца сапівасць, у дзяцей могуць быць прыступы сутаргаў. Можа прападаць апетыт, узнікаць некаторыя страўнікавыя захворванні, а таксама запаленне скуры (дэрматыты) і вачэй (кан'юктывіты). У гэты час назіраецца павышаная патрэба ў вітаміне РР, парушаецца ўжыванне амінакіслот і бялкоў.

Крыніцы вітаміну B_6 — бульба, хлеб, гарох, арэхі, мяса, печань, рыба, масла, дрожджы.

ВІТАМІН B_9 (фолієвая кіслата). Водарастваральны. Сутачная норма — 0,5—1 мг. Ён часткова ўтвараецца бактэрыямі кішэчніка. Пры яго недахваце парушаецца крывятварэнне, наступае заўчаснае пасівенне.

Крыніцы: суніцы, маліны, вішні, яблыкі, хлеб, асабліва шэры, гарох, кавун, капуста, бульба, морква, салата, зялёная цыбуля, аўсянка, дрожджы, грыбы, печань.

ВІТАМІН B_{12} (кабаламін). Водарастваральны. Сутачная патрэба — 0,0025—0,005 мг. Пры яго недахваце ўзнікае злоснае малакроўе, парушаецца ўтварэнне азоцістых рэчываў, у тым ліку бялкоў. Пачынаецца нервовае захворванне, а таксама назіраюцца захворванні печані і падстраўнікавай залозы.

Крыніцы вітаміну B_{12}: сыр, малако, печань, мяса, рыба, крабы, марская капуста.

ВІТАМІН B_{15} (пангамавая кіслата). Водарастваральны. Сутачная патрэба — 2 мг. Папярэджвае склероз сасудаў, апаксію (удушша) тканак, захворванні печані (цыроз, гепатыты), нармалізуе дыханне. Няхватка вітаміну ўзмацняе боль пры сустаўным рэўматызме, поліартрыце, узнікаюць псіхічныя захворванні. Павялічвае ядавітае ўздзеянне спірту.

Крыніцы вітаміну B_{15}: печань, дрожджы.

Танізуючыя стравы

Есць вельмі рэдкія—даўнія і не вельмі — рэцэпты танізуючых страў і напояў, якія дадаюць упэўненасці ў сабе, павышаюць працаздольнасць, амалоджваюць арганізм і, акрамя таго, — дапамагаюць у каханні. Але папярэдне пра два правілы старажытнагрэчаскай багіні кахання Афрадыты; самая вялікая перашкода ў каханні — перапоўнены страўнік, алкаголь карысны толькі ў мінімальных дозах: 1—2 бакалы чырвонага сухога віна, 1 бакал шампанскага, кілішак каньяку ці гарэлкі. Катэгарычна супрацьпаказаны піва, моцныя віны.

ТАНІЗУЮЧЫМ ДЗЕЯННЕМ ВАЛОДАЮЦЬ: жаўток сырога свежага яйка (нашча 1 жаўток штодня), мёд арэхі, рыба, марская капуста і іншыя прадукты мора, часнок, чырвоная цыбуля (рэпка), пятрушка, сельдэрэй, крапіва, рэйган (базілік), тархун (эстрагон), маладая цяляціна, грыбы, сухафрукты, семачкі (гарбузікі), хлеб грубага памолу (жытні ці аўсяны), сокі са свежай садавіны ці агародніны (хатняга прыгатавання), чырвоны перац, корань хрэну, гваздзіка, замочаны «геркулес», жэньшэнь, элеўтэракок, лімоннік.

Са старажытных часоў асабліва вялікай папулярнасцю карыстаўся сельдэрэй. Алхімікі Сярэдневякоўя раілі вешаць сноп сельдэрэю над ложкам, бо ён «валодаў стваральнай сілай». Яго сок добра ўплывае на сардэчна - сасудзістую, нервовую, крывятворную сістэмы, паляпшае абмен рэчываў, лечыць хваробы нырак, скуры, рэўматызм, асабліва ў курцоў шкоднае ўздзеянне нікаціну.

Паспытайце некалькі страў, у састаў якіх уваходзіць сельдэрэй. Вось салата, якую рэкамендаваў Дзюма-бацька.

*** КОРАНЬ СЕЛЬДЭРЭЮ** нацерці на буйной тарцы, дадаць сок лімона, цукар, соль, маянэз і лісце сельдэрэю.

*** ГРЭЦКІЯ АРЭХІ** заліць мясным булёнам, дабавіць нацёрты на буйной тарцы і прыпушчаны ў масле буйны корань сельдэрэю (тушыць 35—40 мінут у каструлі).

*** ЗЯЛЕНІВА:** 1 пучок пятрушкі, 1—кропу, 1—сельдэрэю прыпусціць на масле да мяккасці, працерці праз сіта, перамяшаць з 3—4 сырымі жаўткамі і 1 чайнай лыжкай гарчыцы, сокам 1 лімона, 1 сталовай лыжкай цукровай пудры, 2 сталовымі лыжкамі алею, соллю.

Вазьміце 75 грамаў **СЕЛЬДЭРЭЮ,** два сярэднія яблыкі, тры грэцкія арэхі, адно яйка, 15 грамаў зеляніны пятрушкі і 50 грамаў алею. Ачышчаны корань і яблыкі натрыце на буйной тарцы, дабаўце тоўчаныя арэхі і яйка, пасаліце. Атрыманую сумесь запраўце маянэзам.

Паліца з тканіны

Такую паліцу можна выкарыстоўваць для захоўвання абутку, інструменту, газет, часопісаў і іншых прадметаў.

Для вырабу спатрэбіцца шчыльная тканіна. Да асноўнага вонкавага палатна прышываюць кішэні-навалачкі, у якія трэба ўкласці пласціны з дрэва ці пластыку. Потым паліцу падвешваюць ці нацягваюць з абодвух бакоў, замацоўваюць зверху і знізу (як паказана на малюнку). Гэта дадасць ёй ўстойлівасці. Размеры такой паліцы залежаць ад месца, дзе яна будзе знаходзіцца, магчымасцей гаспадароў.

Гімнастыка для вачэй

Гэтыя парады дае Ганна ФЕДАРАВА, кандыдат педагагічных навук.

У ЧАС ЧЫТАННЯ ВОЧЫ ШМАТ ПРАЦУЮЦЬ, ПАКЛАПАЦІЦЕСЯ ПРА ІХ

Многія лічаць, што ў іх абсалютна нармальны зрок, у той час як ён мае некаторыя дэфекты. Вочы хутка стамляюцца, звужаюцца, вочны нерв пачынае балець, часта ўзнікаюць мігрэні. Звярніце ўвагу на тое, дзе часцей за ўсё ўзнікае галаўны боль. Зрокавы цэнтр размешчаны ў задняй частцы мазгоў, над патыліцай. Калі ў вас у час чытання ўзнікае галаўны боль або хутка стамляюцца вочы, неабходна звярнуцца да ўрача. Вам, можа, трэба насіць акуляры.

Тут нам здаецца карысным расказаць аб тым, як даць адпачынак стомленым вачам. Гэты спосаб называецца «палмінг» (ад англ. palm — далонь). Калі вы адчуваеце, што вочы стаміліся і зрэнка звузілася, зрабіце перапынак.

Адвядзіце погляд ад кнігі: паглядзіце на столь, неба за акном або іншы прадмет. Затым закрыйце далонямі вочныя яблыкі, але не націскайце на іх, а толькі стварыце для вачэй суцэльную цемру.

Цеплыня далоняў расслабіць вочныя мышцы і дасць адпачынак стомленым вачам. У пачатку палмінгу вы ўбачыце, як перад вачамі з'яўляюцца зяючыя міганні, якія спецыялісты называюць фасфенамі. Пачакайце, пакуль яны знікнуць, затым пакіньце вочы яшчэ секунд на 10 у поўнай цемры.

Цяпер вы можаце зноў прыняцца за чытанне. Палмінг, як правіла, прыносіць прыемнае адчуванне палёгкі, здымае стомленасць.

Рэкамендуем вам таксама адно практыкаванне, якое можна было б назваць гімнастыкай для вачэй. Яно заключаецца ў тым, што вы хутка чытаеце толькі першае і апошняе слова ў радку. Ваша вока такім чынам набывае звычку вельмі хутка прабягаць радкі злева направа і справа налева, не прапускаючы ніводнага. Гэта для вока сапраўднае атлетычнае практыкаванне, якое паляпшае яго рухальную здольнасць. Адначасова гэта добрая трэніроўка ўвагі. Для гэтага практыкавання можна выкарыстаць любы тэкст, які маецца ў вашым распараджэнні. Рабіце гэта практыкаванне штодзённа на працягу пяці хвілін.

Не чытайце доўга адно і тое ж. Гэта прыводзіць да моцнага напружання зрокавага нерва. Адчуўшы, што вочы стамляюцца, змяніце тэкст. Вазьміце тэкст больш лёгкі для ўспрымання. Рабіце кароткія, але дастаткова частыя перапынкі ў чытанні. Закрывайце на некалькі секунд вочы.

БЕЛАРУШЧЫНА

СІМВОЛІКА СКАРЫНЫ: ПРАЦЯГ ТЭМЫ

Вядомы англійскі славіст Гай Пікарда адгукнуўся на нашу публікацыю

Нагадаем чытачам, што 10 красавіка г. г. у нашай рубрыцы быў змешчаны артыкул Рыгора Рэвякі «Тайнапіс скарынаўскіх сімвалаў». Аўтар зрабіў спробу па-новаму прачытаць сімволіку асабістага герба асветніка і расшыфраваць гербавыя знакі ў яго выданнях. У водгуках на матэрыял вывады яго аўтара ацэньваліся па-рознаму: і як спрэчныя, і як цікавыя, дапушчальныя. Ліст-водгук з Англіі, дасланы Гаем Пікардам стаў для нас прыемным сведчаннем таго, што ў «Звязды» ёсць уважлівыя і прыязныя чытачы далёка за межамі Беларусі.

Вядомы англійскі славіст, даследчык старадаўняй беларускай музыкі ў дасланым артыкуле «Скарына, геральдыка і Кабала» выказвае свае меркаванні аб асаблівасцях расшыфроўкі скарынаўскіх кніжных знакаў-сімвалаў, зыходзячы з правіл і вопыту заходнееўрапейскай геральдыкі, паказвае сваю шырокую дасведчанасць у гэтым пытанні. Адначасова ён прапануе сваё прачытанне некаторых эмблем і гербаў, змешчаных у кнігах Скарыны, у прыватнасці на вядомым партрэце беларускага асветніка і ў кнізе «Лічбы». Асабліва цікавай і плённай здаецца нам спроба Гая Пікарда расшыфраваць гербы і эмблемы на харугвах у гравюры да кнігі «Лічбы». У гэтых знаках даследчык выявіў гербы шэрагу выдатных дзяржаўных мужоў Літоўска-Беларускай дзяржавы таго часу: Жыгімонта Старога, Гаштольда, Канстанціна Астрожскага і іншых. Тым самым вядомы англійскі даследчык уносіць свой уклад і ў вывучэнне спадчыны Скарыны.

На жаль, мы не зможам надрукаваць на старонках нашай газеты гэты цікавы, але насычаны спецыяльнымі тэрмінамі і спасылкамі на замежную навуковую літаратуру, а таму цяжкадаступны для шырокага чытача матэрыял. Для навукоўцаў, спецыялістаў і ўсіх зацікаўленых паведамляем: мы перадалі артыкул Гая Пікарда ў рэдакцыю газеты «Навіны Беларускай акадэміі», дзе ён неўзабаве і будзе змешчаны.

◆ ПАРАДА З МІНУЛАГА: ПЯЦЬ «ВАВЁРАК» АДДАЦЬ ЖАБРАКАМ
◆ БЫЛІ НА БЕЛАРУСІ ДВУХГРАШОВЫЯ ГУСІ
◆ ТАЛЕР, РОДНЫ БРАТ ДОЛАРА

Падзяка

На мінулым тыдні мы атрымалі нечаканы «прыз чытацкай сімпатыі». Святлана Міхайлаўна Буланава прынесла ў рэдакцыю падарунак — вышыты ўласнымі рукамі герб «Пагоня». Ён зроблены з вялікай любоўю, стараннасцю і вынаходлівасцю: поле абцягнута чырвоным шоўкам былога піянерскага гальштука, шчыт аздоблены «залатой» і «срэбнай» ніткамі... Такім чынам сябра нашай газеты выказала сваю падтрымку рубрыкі «Беларушчына», усёй адраджэнскай тэматыкі ў газеце. Дзякуй, Святлана Міхайлаўна!

ВІКТАРЫНА — «НАШЫ КАРАНІ»

4. Беларусь не ведала манаполіі адной манеты

на працягу большага адрэзку сваёй гісторыі

Пытанне пра тое, якімі грашамі карысталіся раней на Беларусі, зададзенае ў нашай віктарыне, аказалася найбольш складаным. І актуальным. Той, хто паспеў гістарычна «падкавацца», не пашкадуе: усё новае ён здольны цяпер успрыняць аналітычна, у святле цікавых паралеляў.

Мы даём усім чытачам магчымасць зрабіць гэта, пазнаёміўшыся з матэрыялам, падрыхтаваным на падставе гутаркі з вядомым беларускім даследчыкам-нумізматам Валянцінам РАБЦЭВІЧАМ.

ВАВЁРАЧКІ ЎЖО БЫЛІ

Першыя манеты — **рымскія дэнарыі** з'явіліся на тэрыторыі сучаснай Беларусі ў канцы II — пачатку III ст. нашай эры, але хутчэй ў якасці рэдкага заморскага тавару. Уласна грашовую функцыю значна пазней, у IX—X стагоддзях, пачынае выконваць срэбная манета Арабскага Халіфата — **дырхем.** Так, развіццё гандлёвых сувязей з квітнеючым у той час Усходам прынесла ў нашу мову не толькі дзесяткі слоў (шапка, кафтан, кішэнь, магарыч, козыр і інш.), але і першыя сапраўдныя грошы. Характэрна, што большасць знойдзеных кладаў дырхемаў канцэнтруецца ўздоўж гандлёвага шляху — па цячэнню Дняпра і Заходняй Дзвіны. Знаходкі не толькі цэлых дырхемаў, але і іх частак гаворадь пра тое, што першапачаткова іх разменьвалі, проста разразаючы нажніцамі. Для цэлага дырхема існавала назва **куна (куніца),** а для яго фрагментаў — **нагата, разана, векша (вевярыца).** Тут мы знаходзім пасведчанне, што да гэтага нашы продкі доўгі час выкарыстоўвалі ў якасці грошай футра. Векша (старадаўняя назва вавёркі) як дробны звярок, дарэчы, і абазначала самую малую грашовую адзінку. У адным з рукапісаў таго часу аўтар дае параду чытачам для выратавання душы штодзень «даяти пять вевериц нищим».

АДКУЛЬ РУБЕЛЬ?

Перыяд феадальнай раздробленасці і міжусобных войнаў (канец XI — пачатак XIV ст.) на некаторы час пазбавіў старажытную Русь магчымасці паўнакроўнага знешнеэканамічнага абмену і, адпаведна, магчымасці імпарціраваць прадукцыю манетных двароў Еўропы і Арабскага Халіфата. У гэты так званы «безманетны перыяд» адбываецца звычайны тавараабмен, а для найбольш буйных плацяжоў служаць проста зліткі срэбра, вельмі рэдка золата. Менавіта ў дачыненні да іх упершыню ўжываецца слова **рубль, рубель.** Нярэдка яго паходжанне звязваюць з аналагічным коранем у слове «рубіць», але не ўсе даследчыкі лічаць такое тлумачэнне правільным.

У пісьмовых крыніцах гэтыя зліткі найчасцей жа называліся **грыўнамі.** Этымалогія гэтага слова больш відавочная, чым у рубля. Стандартныя срэбраныя зліткі ў выглядзе калье спачатку насіліся не ў кашальку, а на шыі (на «загрыўку»), чаму і былі так названы. На славутым помніку ювелірнага мастацтва — крыжы Ефрасінні Полацкай майстар Лазар Богша пакінуў надпіс, які паведамляе, што золата, срэбра, каменне і жэмчуг абышліся ў сто грыўнаў, а работа — у сорак. У той час на гэту суму (140 грыўнаў) можна было купіць 600 лісіных скур, або вымасціць бярвеннем маставую да трох вёрст.

ЧЫРВОНЕЦ, ЦІ ЧЫРВАНЕЦ

З утварэннем Вялікага княства Літоўскага паскараецца рост гарадоў і мястэчкаў, традыцыйнымі становяцца і буйныя кірмашы, дзе гандлявалі таварамі многіх краін. Намаганнямі князя Кейстута пачалі выпускацца **літоўскія дэнарыі** — маленькія срэбныя манеткі вагой менш грама. Папулярным і шырока распаўсюджаным становіцца таксама **«пражскі грош»;** на Полаччыне і Віцебшчыне ходзяць прыбалтыйскія **шылінгі** (сталі **шэлягамі**). У гэты ж перыяд з'яўляецца залаты венгерскі (угорскі) **дукат** — вельмі дарагая манета, якая разменьвалася на пражскія грошы. Яе высокі сацыяльны статус ілюструюць радкі з вядомай купалаўскай паэмы «Курган». Уладарны князь заказвае хваласпеў у свой гонар шырокім жэстам:

Запяеш па душы, дасі ўцехі гасцям —
Поўны гуслі насыплю дукатаў...

У сваім адказе гусляр, відавочна, скарыстоўвае народны сінонім назвы залатых грошай:

Скурганіў бы душу чырванцом тваім я;
Гуслям, княжа, не пішуць законаў...

(Заўважым, дарэчы, што форму «чырванец», ужытую Купалам, а не «чырвонец», лічыў традыцыйна беларускай і Яэап Лёсік. Гл. публікацыю яго цікавага артыкула ў «Нашым слове» за 20 мая г. г.).

АДКУЛЬ ТАЛЕР?

Паходжанне яшчэ адной каштоўнай манеты — **талера** звязана з чэшскім горадам Іаахімсталь. Першапачаткова адбітыя тут буйныя манеты (да 30 грамаў срэбра) называлі «іаахімсталярамі». Натуральна, што такое доўгае слова неўзабаве скарацілася. Адсюль пайшлі па ўсяму свету **талеры, таляры, даляры** і **долары.** А вось у Расіі скарысталі першую частку назвы: рускія «ефимки» ні што іншае, як сінонім таго ж талера.

Па ўзору чэшскай манеты талеры пачалі чаканіць многія краіны Еўропы. Першыя талеры і паўталеры Вялікага княства Літоўскага былі адбіты Віленскім манетным дворам у 1564 годзе. Яны перайшлі і ў гаспадарку Рэчы Паспалітай (з 1569 г.), у якой разлікі праводзіліся дзвюма валютамі — літоўскай і польскай. Трэба адзначыць, што на кірмашах у тыя часы самай распаўсюджанай манетай застаюцца, аднак, больш дробныя «дэмакратычныя» наміналы — **дэнарый (пенязь)** і **паўгрош.** У спрыяльны год за грош можна было купіць курыцу, за два — гуся, за пяць — воз сена і г. д.

Цікавая гісторыя **злотага.** Напачатку гэта паняцце выкарыстоўвалася проста для падліку іншых наміналаў. Калі, напрыклад, капа азначала 60 грошаў, то злоты — 30. І толькі пазней ён стаў канкрэтнай манетай — срэбным трыццаціграшовікам.

ДВА ДВАРЫ, ТРЫ РАЗЫ

Такім чынам, канкрэтызаваць паняцце «ўласнабеларускіх грошай» даволі складана. Беларускі рынак доўгі час не ведаў манаполіі адной манеты і прызвычаіўся карыстацца шырокім наборам літоўскіх, польскіх і заходнееўрапейскіх наміналаў, якія да таго ж чаканіліся не на Беларусі.

Першы манетны двор у межах сучаснай беларускай тэрыторыі быў заснаваны ў Брэсце. У 1659—66 гадах тут выпускалі медныя шэлягі, альбо «барацінкі» (па імені італьянца Ціта Лівія Бараціні, ініцыятара іх вытворчасці). Пасля гэтага было толькі два выпадкі эмісіі грошай на Беларусі: Гродзенскі манетны двор у 1706—1707 гг. выпусціў партыю шасціграшовікаў, а ў 1793—талераў.

Руская манетная сістэма ў дапятроўскі час мела адзіны, па-сутнасці, намінал — капейку. Яна выпускалася няправільнай формы, была нязручнай для абарачэння і падлікаў. Таму і на беларускім рынку яна мела незайздросную рэпутацыю. Напрыклад, у «адпісцы» цару Аляксею Міхайлавічу (1661 г.) князь Б. Раппін паведамляў, што магілёўскія мяшчане на капейкі не гандлююць, «за хлеб и за харчи и за иное ни за что не емлют».

Аднак, калі з 1704 года ў Расіі пачаў выпускацца срэбны рубель па ўзору добра вядомага на Беларусі талера (і прыблізна роўны яму па курсу), то ён без цяжкасцей уключыўся ў грашовы абарот. Выгляд сапраўдных, правільных манет набылі і разменныя наміналы — **палушка, дзенга, капейка, алтын, палціннік.** Калі ў тым жа Магілёве мешчанін Мацвей Стэфановіч у 1720 г. падрабіў медную капейку, то быў «огнём караны без милосердия» ля слупа на гарадской плошчы і толькі цудам выратаваўся ад смерці з дапамогай манахаў-кармелітаў і бернардынцаў.

Пасля трох падзелаў Рэчы Паспалітай і так званага далучэння Беларусі да Расіі беларуская грашовая гаспадарка паступова злілася з рускай.

Гісторыя савецкага рубля з большага вядома нашым чытачам. Адзначым толькі, што вышэйшы пік яго інфляцыі датуецца (пакуль што) цяжкім пасляваенным 1921 годам, калі рэальная пакупная здольнасць 10000 рублёў раўнялася 59 капейкам. Гэты стан штодзённага збяднення «тоўстага» кашалька вельмі зразумелы нам зараз. Міжволі ўскладваеш надзеі на што-небудзь больш надзейнае, чым дабаўленне нулёў на знаёмых купюрах. Ці выручаць нас вавёркі, зайцы і зубры — пакажа час.

Падрыхтавала Алена ЦІХАНОВІЧ.

● Талер з партрэтам Стэфана Баторыя (Віленскі манетны двор, 1580 г.)

● Злоты («трыццаць польскіх грошаў») Вялікага княства Літоўскага з выявай Пагоні. (Віленскі манетны двор, 1666 г.)

● Талер, выпушчаны ў Гродна (1793 г.)

Паніхіда па Максіму

Упершыню па-хрысціянску адзначыла Беларусь дзень памяці свайго вялікага паэта і грамадзяніна Максіма Багдановіча. У дзень яго смерці ў Петра-Паўлаўскай царкве Мінска была адслужана паніхіда на беларускай мове. Настаяцель храма айцец Георгій паведаміў прысутным, што з гэтага часу штогод 25 мая вернутая веруючым царква заўсёды будзе ўспамінаць імя Максіма, пець яму вечную памяць.

75 гадоў назад Максім Багдановіч адзінока сканаў «у белым доме ля сіняй бухты». У музеі паэта ў Траецкім прадмесці экспануецца метрычная кніга за 1917 год, дзе запісана, што селянін г. Яраслаўля Максім Адамавіч Багдановіч памёр ад туберкулёзу лёгкіх і пахаваны на ялцінскіх гарадскіх могілках. Прах яго далёка ад Беларусі, але душа — тут. Да помніка Багдановічу ляглі кветкі ад школьнікаў і паэтаў, захавальнікаў яго музея і членаў праваслаўнага брацтва Трох віленскіх пакутнікаў. А ля «Беларускай хаткі» — дома па Рабкораўскім завулку ў Мінску, дзе з кастрычніка 16-га па люты 17-га жыў Максім і дзе цяпер размясціўся філіял музея паэта, — устанаўліваецца помнік работы скульптара Уладзіміра Слабодчыкава.

Лідзія ПЕРАСЫПКІНА, кар. БЕЛТА.

АБРАЗОК

Чай і гарбата

Нядаўна я гасцяваў на Смаленшчыне ў свайго дзядзькі і быў прыемна ўражаны тым, што мясцовыя жыхары адначасова карыстаюцца словамі «чай» і «гарбата». Калі ж спытаў пра адрозненне, дык мне адказалі вельмі проста: чай, маўляў, купляюць у магазіне, а гарбату заварваюць з лясных траў. Я, дарэчы, даўно ведаў пра паходжанне гэтага слова (як і слова «гербарый») ад лацінскага gerba — трава. Але там пачуў іншае, нечаканае тлумачэнне. Каб сабраць ды насушыць зёлак на гарбату, кажуць, трэба добра **пагарбаціцца.** Гэты адказ навёў мяне на маркотны роздум пра тое, што тутэйшы люд — абруселыя беларусы, якія, хоць і гавораць яшчэ на трасянцы, але ўжо не разумеюць першапачатковай сутнасці многіх слоў. Пабачыў я, як яны жывуць. А жывуць горш за іншых расейцаў. І тады прыйшлі мне на памяць словы Багушэвіча. Ён быў празарліўцам, калі казаў: «Не пакідайце ж мовы нашай беларускай, каб не ўмёрлі!»

Уладзімір ЛЯХОЎСКІ.

г. Мінск.

Нашы чытачы за сталом рэдактара

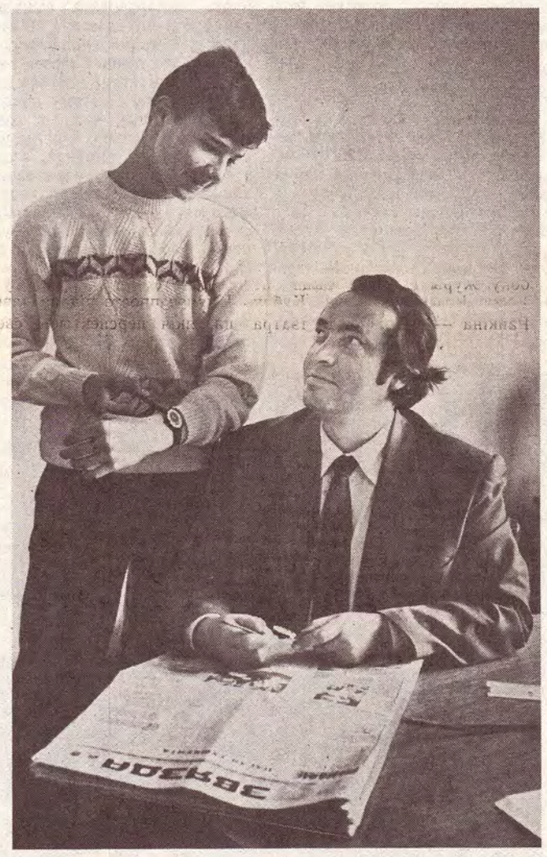

У мінулую пятніцу, як і было дамоўлена, пераможцы нашай віктарыны завіталі ў рэдакцыю, каб атрымаць заслужаныя ўзнагароды. Дзевяцікласнік з Салігорска Сцяпан Мацюкевіч прыехаў разам са сваёй абаяльнай маці, Марыяй Сцяпанаўнай. Другога прызёра мы адразу прызналі па густому негарадскому загару. Яўген Канстанцінавіч Чараповіч, вясковы настаўнік з Вілейшчыны, расказаў, што кожны дзень яму даводзіцца хадзіць у сваю школу — з Кастыкаў у Сцешыцы за чатыры кіламетры. Раніцай сонца свеціць у твар і вечарам — таксама... Яўген Канстанцінавіч нярэдка па дарозе заносіць свежыя газеты аднавяскоўцам, ён добра ведае іх чытацкія густы і любімыя выданні.

Для ўсіх нас, хто робіць газету — на чале з рэдактарам, — гэта была якраз добрая нагода непасрэдна пачуць думку тых, хто яе чытае. Вядома, прызёры, атрымаўшы свае прыгожыя гадзіннікі, сказалі шмат кампліментаў «Звяздзе». Але іх заўвагі і парады былі не менш дарагімі. Імі падзяліліся таксама Анатоль Бартніцкі і Уладзімір Ляхоўскі з Мінска. Члены журы — вядомы гісторык Георгій Штыхаў і народны дэпутат Беларусі Алег Трусаў прывіталі пераможцаў, падаравалі ім свае кнігі з аўтографамі.

Застаецца дадаць: рэдакцыя разам з фундатарам конкурсу — Савецкай раённай радай ТБМ г. Мінска задаволены як дасведчанасцю ўдзельнікаў, так і тым, што актыўных прыхільнікаў беларушчыны аказалася не так і мала. Таму мы мяркуем, гэта віктарына ў «Звяздзе» будзе не апошняй.

▲ На здымку: Сцяпан МАЦЮКЕВІЧ і Яўген ЧАРАПОВІЧ з новымі гадзіннікамі.

Фота Яўгена ПЯСЕЦКАГА.

«Пустыня» ў... прыхожай

Што можна зрабіць з люстэрка ад старой непатрэбнай шафы? Люстэркавы столік ці тумбачку пад кветкі? Ці яшчэ якую цікавую рэч? Калі ў вас узнімаецца настрой пры позірку ў люстэрка, зрабіце ў прыхожай вось такое ўпрыгажэнне.

Падрыхтуйце каркас-раму. Для гэтага падыдуць драўляныя рэйкі размерам 1630x80x25 мм. Калі габарыты люстэрка не супадаюць, не трэба яго рэзаць, лепш разлічыць уласную раму, захоўваючы прапорцыі, якія ўказаны на малюнку.

Збіраць яе можна **пры дапамозе шурупаў ці цвікоў,** галоўкі якіх зрабіце ўтопленымі, каб потым зашпакляваць.

Фарбаваць можна любой фарбай, якая ёсць у доме. Белы колер — лепш за ўсё падкрэсліць кантраст карціны. Для стварэння ілюзіі аб'ёмнасці элементы (барханы, сонца, кактус) накладваюцца адзін на другі. Выпільваюцца яны з 3—5 мм фанеры ці аргаліту. Тут падыдзе і задняя сценка старой шафы, ад якой узята люстэрка. Калі выкарыстоўваеце аргаліт, фарбуйце яго з унутранага боку каляровым яркім цапанлакам.

Каб пазбегнуць памылак, спачатку зрабіце з паперы шаблоны і толькі потым бярыцеся за фанеру.

Зборку лепш за ўсё рабіць **на клеі БФ ці эпаксіднай смале.**

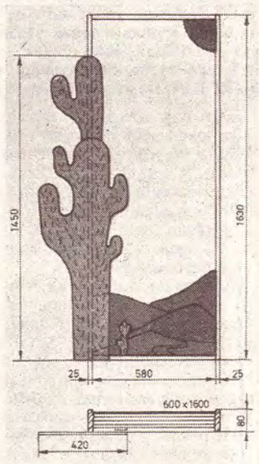

Пры ўстаноўцы прасачыце, каб шпалеры на сценцы спалучаліся з люстэркам. Добра, калі яны аднароднай афарбоўкі. Калі шкада пераклейваць амаль новыя шпалеры, ёсць выйсце. Люстэрка добра «глядзіцца» на фоне дзвярэй.

Сам сабе метэаролаг

У мінулым выпуску «ХАТНЯЙ ЭНЦЫКЛАПЕДЫІ» (22 мая) расказвалася, як вызначаецца ўстойлівае яснае надвор'е. Сёння мы раскажам аб прыкметах, якімі суправаджаецца ПЕРАМЕНА ЯСНАГА НАДВОР'Я НА НЕПАГАДЗЬ.

● Зніжаецца **атмасферны ціск** — гэта перш за ўсё. Чым хутчэйшым і чым больш працяглым і больш рэзкім бывае гэта зніжэнне, тым больш важкай бывае прыкмета блізкага пагаршэння надвор'я.

Пры праходжанні халоднага фронта слаба падаючы атмасферны ціск пачынае пакрысе ўзрастаць.

● **Тэмпература паветра** летам бывае з не вельмі вялікай розніцай днём і ноччу. Вечарам бывае нават цяплей, чым днём. Узімку тэмпература паветра перад пагаршэннем надвор'я заўсёды павышаецца ў параўнанні з папярэднімі днямі.

● **Вецер** узмацняецца. Правільныя сутачныя змены яго становяцца слабымі або зусім знікаюць. К вечару вецер не сціхае, а ўзмацняецца. Кірунак яго мяняецца ад паўднёвага ўсходу або па ходу стрэлкі гадзіннікa (калі цыклон наступае сваім правым бокам), або супраць яго (калі цыклон ідзе левым бокам) — у такім выпадку ападкі малаверагодныя або іх не будзе зусім. Калі атмасферны ціск падае, а вецер узмацняецца, амаль не мяняючы кірунку, то цыклон пройдзе праз месца назірання амаль што сваім цэнтрам. У такім выпадку пасля часовага заціішша трэба чакаць ветру ўжо з супрацьлеглага боку.

● **Воблачнасць** павялічваецца. Змена воблакаў часта адбываецца ў наступным парадку: на заходнім напрамку з'яўляюцца перыстыя, потым перыста-слаістыя воблакі.

Рух іх настолькі хуткі, што гэта можна заўважыць простым вокам. Потым да іх далучаюцца высокаслаістыя, якія пераходзяць у слаістыя і слаіста-дажджавыя воблакі. Такая змена воблакаў характэрна для праходжання цёплага фронта і звязанага з ім цыклону. Часцей за ўсё, асабліва восенню і зімой, такая змена воблакаў прадказвае працяглыя імжыстыя ападкі.

Характэрны прызнак набліжэння цыклону ў такім выпадку — веерападобнае размяшчэнне перыстых воблакаў, якія ідуць з захаду. Чым хутчэй яны рухаюцца (г. зн. чым большая хуткасць перамяшчэння цыклону), тым хутчэй набліжаецца непагадзь. Калі днём ясна, а к вечару воблакі пачынаюць згушчацца і робяцца таўсцейшымі, то трэба чакаць неўзабаве перамены надвор'я і нават дажджу. Воблакі рухаюцца ў супрацьлеглы бок або ўпоперак таму кірунку, у якім дзьме вецер ля паверхні зямлі.

Хвалістыя (высокакучавыя) воблакі, якія нагадваюць рабізну або грэбні хваль на моры, — гэта надзейная прыкмета надыходу літаральна праз некалькі гадзін непагадзі. З'яўленне воблакаў у выглядзе баранчыкаў таксама прадказвае блізкую непагадзь. Кучавыя воблакі, разарваныя на «лахманы», звычайна бываюць напярэдадні не проста непагодлівага, але яшчэ і ветранага надвор'я.

● Ноччу **расы** няма. Прыземны туман, раса або шэрань (гэта, натуральна, узімку), якія ўтварыліся пасля захаду сонца, знікаюць ноччу да ўзыходу сонца.

● Паляпшаецца **бачнасць** аддаленых прадметаў, асабліва на высокіх узгорках.

● У нізінах не ўтвараецца **туман.** Моцна мільгаюць зоркі, асабліва пад раніцу. Сонца садзіцца ў **хмару.** Над хмарай бачныя перыстыя або перыста-слаістыя воблакі. Вянцы вакол месяца маюць малы дыяметр. Ранішняя і вячэрняя зоры вызначаюцца асабліва яркачырвонам колерам. На наступны дзень пасля вячэрняй чырвонай зары звычайна ападкаў не бывае, а толькі ўзмацняецца вецер.

● **Чутнасць** аддаленых і слабых гукаў паляпшаецца. Дым з комінаў або ад кастра сцелецца або ідзе гарызантальна. Узмацняецца **пах** кветак, свежага сена. **Ластаўкі і стрыжы** лятаюць нізка над зямлёй.

АПТЭКА НА ГРАДКАХ

Земляная груша

На дачным ці прысядзібным участку адначасова са звычайнымі культурамі вырошчваюць і лекавыя. Аб адной з іх і хочам расказаць. Гэта — тапінамбур, ці, як яго яшчэ называюць, — земляная груша, амерыканская бульба, дзікая бульба, клубняносны сланечнік. Тапінамбур размнажаецца клубнямі. Пасадка і догляд — як за бульбай. Захоўваюць тапінамбур у склепе, толькі ў пяску. Клубні яго можна выкапаць і вясной. Растуць проста, ураджай даюць у 5—6 разоў большы, чым звычайная бульба. Тапінамбур добры як у сырым, так і вараным выглядзе. Гатуюць з яго ікру, павідла, сіропы, квасяць, сушаць. У гэтай агароднінай культуры ўтрымліваюцца рэчывы, якія паніжаюць цукар у крыві. Лісце ўжываюць пры хваробах печані, ядуць проста так ці ў салаце. Сцябло таксама ідзе ў справу — восенню нарыхтоўваюць на зіму, каб у адвары парыць ногі і рукі супраць адкладання солей, пры поліартрыце і пры «шпорах» на нагах.

Тапінамбур ужываюць у сырым выглядзе па дзветры штукі да яды, прамыўшы яго, як моркву.

Стол для работы з кнігай

У мінулым выпуску «ХАТНЯЙ ЭНЦЫКЛАПЕДЫІ» (22 мая) мы прапанавалі тры цікавыя ідэі аб мэблі для работы з кнігай.

Сёння мы працягваем гэтую тэму.

4. Кніжныя паліцы ператвараюцца ў элементы невысокіх «сценак». Верх гэтых паліц можа выкарыстоўвацца як стол, але больш рацыянальна выдзеліць у «сценцы» спецыяльнае месца для работы з кнігай. Такую «сценку» карысна зрабіць вакол стала.

5. Нахільную стальніцу, якая дае магчымасць працаваць стоячы, карысна зрабіць паблізу ад паліц, дзе размешчана даведачная літаратура, каталогі, картатэкі.

6. Сталом можа служыць паверхня секрэтэра. Пры неабходнасці ўсе прадметы здымаюцца з яе і размяшчаюцца ўнутры секрэтэра — і ён зачыняецца.

(Заканчэнне ў наступным выпуску «Хатняй энцыклапедыі»).

ВОЗГАЛАС

АСЦЯРОЖНА: ТЭЛЕФОННАЯ ТРУБКА

ПІНСК. Па шчыльнасці тэлефанізацыі горад займае 13-е месца на Брэстчыне. Па 10 і больш гадоў жыхары чакаюць устаноўкі апаратаў. Вось чаму «тэлефоннае пытанне» вырашыла спецыяльна разгледзець на сваім пасяджэнні сесія гарадскога Савета. Калі прынятае на ёй рашэнне будзе выканана, то за два гады гарадская АТС павялічыцца адразу на 14 тысяч нумароў. На гэтыя мэты прыцягваюцца сродкі не толькі прадпрыемстваў і арганізацый, але і насельніцтва, для чаго ў бліжэйшы час пачнецца распаўсюджанне сярод жыхароў горада мэтавай беспрацэнтнай пазыкі.

На сесіі прапанаваны таксама можа і не самы лепшы, але вымушаны спосаб барацьбы з масавымі крадзяжамі тэлефонных трубак. Аўтаматы будуць намечаны незмывальнай фарбай. Сувязісты спадзяюцца, што зламыснікі не стануць цяпер рызыкаваць, каб не атрымаць у прамым сэнсе кляймо злодзея.

ЭХ, ПРЫШКЛЯНІМСЯ!

САЛІГОРСК. Цікавае рашэнне (дарэчы, для аматараў спіртнога і прыемнае) было прынята гарвыканкомам. Цяпер у сталовых горада будзе прадавацца на разліў спіртное, якое, відаць, некаторым зможа замяніць шклянку кампоту. Такое новаўвядзенне, на думку «цвярозай» часткі насельніцтва горада, выклікае і шэраг праблем, адна з якіх — доўгія чэргі.

ДВУХНОГІЯ ДРАПЕЖНІКІ?

ТАЛАЧЫН. (Т. Махтадуй). Як вядома, перш чым з'есці сваю ахвяру, воўк перагрызае ёй глотку. Відаць, такі ў яго інстынкт. А які ж інстынкт у двухногіх ваўкоў, якія ў пошуках нажывы бадзяюцца ноччу каля жывёлагадоўчых ферм?

У апошні час у раёне пачасціліся выпадкі крадзяжу грамадскай жывёлы. Прычым робіцца гэта з асаблівай жорсткасцю, на якую не заўсёды адважваюцца нават дзікія звяры. Ва ўкрадзенай жывёлы абразаецца толькі лепшае мяса. Так сказаць, каб не несці з сабой нічога лішняга. Напрыклад, у калгасе імя Дзяржынскага з фермы вёскі Мікуліна ў вячэрніх прыцемках укралі трохсоткілаграмовага бычка, у якога да самых костак абрэзалі пярэднія і заднія лапаткі і сцякаючага крывёй кінулі на лужку. На жаль, работнікам міліцыі пакуль што не ўдаецца выйсці на след жывадзёраў.

ВЕСТКІ АДУСЮЛЬ

ТРЫМАЙСЯ, ФІДЭЛЬ!

Фракцыя рэвалюцыянераў-анархістаў Севастопальскага філіяла «Дэмакратычнага саюза» стварыла камітэт «За свабодную Кубу». Праграма-максімум камітэтчыкаў уключае ў сябе звяржэнне рэжыму Фідэля Кастра і ўжо знайшла падтрымку сярод севастопальцаў. Набор добраахвотнікаў для перакідкі іх за акіян ідзе поўным ходам.

НЕ ТАКІ ЎЖО ЛЕНІН І ЖЫВЫ

Вядомы чарадзей Юрый Лонга адмовіўся ад канцэртназдараўленчай дзейнасці і стварыў уласную школу чараўнікоў. Рашэнне было выклікана няўдалай спробай ажывіць вечна жывога правадыра камуністаў — Уладзіміра Ільіча Леніна. Дарэчы, іншыя чарадзеі таксама «паклапаціліся» аб «вечна жывым». Яны, напрыклад, ахвяравалі пэўную суму на ўтрыманне музея Леніна ў Маскве.

МЯНЯЮЦЬ КРОЎ НА ЦУКАР

Донары сонечнага Узбекістана за 100 грамаў здадзенай крыві цяпер будуць атрымліваць тры выхадныя дні, 15 рублёў і два кілаграмы цукру. Апошняе прывяло на донарскія пункты тысячы паўнакроўных узбекаў.

«КАРЫСНАЯ» КАТАСТРОФА

Аварыя на Чэбаксарскім хімічным камбінаце была даследавана дзяржаўнай камісіяй. У ходзе даследавання камісія прыйшла да высновы, што магутны выкід хлору ў атмасферу быў вельмі дарэчы. Ніхто з грамадзян не пацярпеў, а прастудныя захворванні зменшыліся на 30 працэнтаў дзякуючы антыбактэрыяльнаму ўздзеянню хлору.

ДОМ НА ЧАЛАВЕЧЫХ КАСЦЯХ?

У чатырох метрах ад аўтобуснага прыпынку на рагу вуліц Паркавай і Тэлефоннай у Пінску валяюцца... чалавечы чэрап і дзве галёначныя касці. Яшчэ некалькі чарапных касцей ляжыць на дарозе. Колькі іншых людскіх астанкаў знаходзіцца ў вялікім адвале грунту, вывернутага экскаватарам з чатырохвугольнай ямы пад фундамент шматкватэрнага дома, — не ведае ніхто.

Гэтыя могілкі было вырашана знесці яшчэ ў 1983 годзе. Родным пахаваных тут прапанавалі тады перанесці астанкі на іншыя могілкі. Хтосьці зрабіў гэта, а хтосьці не знайшоў магчымасці. А ў аб'яднанні ЖКГ горада палічылі, што ўсё ачышчана. Нядаўна, вырашыўшы, што тэрмін кансервацыі закончыўся, улады адвялі новую пустэчу пад жылы дом. Будаўнікі пачалі работы, хоць ні праектна-каштарыснай дакументацыі, ні нават дазволу на пачатак нулявога цыкла ў іх не было.

Зараз работы прыпынены, астанкі вырашана ўсё ж перазахаваць. А пакуль за справу прыняліся падлеткі. Яны капаюцца ў адвале выкінутага з катлавана грунту і раскопваюць магілы. Шукаюць каштоўныя рэчы. Некаторыя знаходзяць. Вырасшыя ў атмасферы ваяўнічага атэізму і хапальніцкага бязмежжа, юныя марадзёры, відаць, і не падазраюць, якой кашчунскай справай яны займаюцца. Ім нават дзіўна, што раней ніхто не дадумаўся шукаць тут «нічыйнае золата».

ЦАЛАВАЦЦА... НЕБЯСПЕЧНА

Кур'ёзнае «даследаванне» было праведзена на медыцынскім факультэце швейцарскага універсітэта ў Берне. Пад кіраўніцтвам вучонага-хіміка студэнты даследавалі ўплыў на здароўе чалавека... пацалункаў.

Пры дапамозе складанай апаратуры, шматлікіх аналізаў, выкарыстоўваючы для абагульнення даных камп'ютэр, яны прыйшлі да нечаканага выводу — пацалункі шкодныя для здароўя. Улічваючы расход энергіі арганізмам, рэзкае павышэнне ціску і пачашчэнне пульсу, а таксама іншыя негатыўныя фактары, удзельнікі даследавання падлічылі, што кожны пацалунак скарачае жыццё закаханых на 3 мінуты, а 20 — на цэлую гадзіну.

Польскія ж вучоныя падлічылі, што ў час звычайнага пацалунку працуюць 12 мышцаў вуснаў, глыбокага пацалунку — яшчэ дадаткова 17 мышцаў языка. Заходнегерманскія вучоныя, праводзячы шэраг даследаванняў, прыйшлі да выводу, што ў час пацалунку абодва закаханыя траціць прыкладна па дзевяць калорый. Падлікамі нашых вучоных устаноўлена, што пры кожным глыбокім і моцным пацалунку праз сліну перадаецца: 9 мг вады, 0,7 мг бялкоў, 0,711 мг соляў, 0,45 мг іншых арганічных рэчываў. Перадаюцца і некаторыя карысныя ферменты, якія служаць натуральнымі антыбіётыкамі, у тым ліку лізаціум, што разбурае абалонкі бактэрыяльных клетак. Разам з тым з вуснаў у вусны качуюць і хваробатворныя мікробы і вірусы.

МЫТНЯ ДАЕ ЗГОДУ. ЗА 150 ДОЛАРАЎ

З кампетэнтных крыніц стала вядома: каб хутка і без праблем перасячы беларуска-польскую граніцу на аўтамабілі, неабходна ведаць, каго прасіць, і мець 150 долараў. (У мінулым годзе падобная паслуга каштавала ў 3 рады танней). Прычым праследжваецца дакладная сувязь беларускіх мытнікаў з польскімі калегамі. Як удалося выявіць, існуе жорсткі часовы графік пропуску «сваіх людзей». Па мінутнай стрэлцы гадзіннікаў польскі бок вызначае, калі не трэба выконваць свае абавязкі ў поўным аб'ёме.

Віктар ФЕДАРОВІЧ, БелаПАН.

БЕЛДЗЯРЖСТРАХ НАВОДЗІЦЬ ЖАХ?

Мінская плошча Незалежнасці стала ледзь ці не традыцыйным месцам для пікетчыкаў, маніфестантаў. Не дзіва, на тое ж і была ёй нададзена такая прыгожая назва.

Але на гэты раз чарговае з'яўленне тут пікетчыкаў выклікала асабліва пільную ўвагу з боку ахоўнікаў парадку. На мой погляд, два палкоўнікі і мноства ніжэйшых чыноў — зашмат на некалькі дзесяткаў жанчын «бальзакаўскага ўзросту». Відаць, надзвычайнай службовай узбуджанасцю высокіх чыноў можна растлумачыць і тое, што аўтару гэтых радкоў была зроблена рэзкая вымова за здымкі без іх згоды, афіцэр, чынам ніжэйшы, прама паабяцаў: вось зараз цябе ў машыну кінем, завязём куды трэба і... фотастужку засвецім!

Але ўсё гэта так, прыказка. Хоць і з яе відаць, што пікеты слабага полу прыйшлі на плошчу з моцнымі «выразамі». Гэтай акцыяй гарадскі прафсаюз страхавых работнікаў пачаў шэраг мерапрыемстваў супраць карупцыі. Маюцца на ўвазе пытанні, звязаныя з ператварэннем беларускага аддзялення Дзяржстраха ў камерцыйную арганізацыю Белдзяржстрах. Яны, гэтыя пытанні, і сталі падставай для звароту ў суд і пракуратуру, а таксама для ўключэння 48-га пытання ў парадак дня мінулай сесіі ВС РБ. У заяве для сродкаў масавай інфармацыі прафсаюз зазначыў: «Мы дабіваемся судовага і дэпутацкага разбору адносна канкрэтных службовых асоб, якія ўкладваюць у асабістыя камерцыйныя сродкі шматмільённыя страхавыя фонды, што належаць усяму народу».

Яўген ПЯСЕЦКІ.

На здымку: інтэрв'ю для прэсы даюць жанчыны — працаўніцы Белдзяржстраха.

А пісталецік цацачны

Ці мог меркаваць мінскі таксіст Г., што, спыніўшы свой «кабрыялет» каля універсама «Талін» і пасадзіўшы чарговага пасажыра, праз некалькі мінут сутыкнецца з дулам пісталета.

Менавіта так і здарылася ў адзін з апошніх майскіх дзён. Прыйшлося адкупіцца ад рабаўніка дзённай выручкай (108 рублёў). Але гэта быў манеўр — вадзіцель не здаўся. Пры спробе ўцячы вымагальнік быў затрыманы таксістам і падаспеўшым на выручку супрацоўнікам гарадскога ўпраўлення крымінальнага вышуку.

Самае цікавае, што пісталецік аказаўся... цацкай. Праўда, гэты момант не адвядзе ад злачынцы справядлівага пакарання.

Ну вось. Цяпер «ФІКА» ім усё пра нас раскажа...

Відаць, кансалцінгавы (бізнес-кансультацыйны) рынак у нашай рэспубліцы, які доўгі час нагадваў дзірку ў будынку рынкавых адносін, таксама запаўняецца. Некалькі дзён назад падпісаны дагавор аб сумеснай дзейнасці паміж фінансава-інвестыцыйнай кампаніяй «ФІКА» і бізнес-кансалцінгавай фірмай «Areopag USA, inc.» (Мінеаполіс, штат Мінесота, ЗША). «ФІКА» атрымала даверанасць ажыццяўляць ад імя амерыканскай кампаніі пошук, збор і аналіз інфармацыі, якая датычыцца выбару партнёраў на беларускім рынку.

Алесь КНЯЗЮК, БелаПАН.

Спецыяліста па доларах ацэняць па заслугах

У Цэнтральным райаддзеле Мінска ўзбуджана крымінальная справа па арт. 84 ч. I у адносінах да фальшываманетчыка Ш.

Спецыялізаваўся Ш. на доларах, прычым падроблівў іх прафесіянальна. А галоўнае, збываў удала — адразу вялікімі партыямі. Аднак конь на чатырох нагах, і то спатыкаецца. 23 мая ў двары аднаго з дамоў па вуліцы Інтэрнацыянальнай Ш. прадаў 200 долараў за 22 тысячы рублёў М., швейцару рэстарана «Патсдам». Швейцар, як і трэба швейцару, аказаўся чалавекам пільным. Вынік — крымінальная справа ў адносінах да Ш.

РІД.

«Зоркі» хацелі не «Мора смеху», а мора грошай

У сталіцы Латвіі прайшоў другі па ліку міжнародны фестываль сатыры і гумару «Мора смеху-92», прысвечаны памяці выдатнага майстра сатырычных мініяцюр Аркадзя Ісакавіча Райкіна. Спектр прысутных у Рызе артыстаў быў вельмі шырокі: ад вулічных клоунаў да акцёраў кіно. Аб творчых адкрыццях фестывалю я раскажу крыху пазней. (Аднак жа прыадкрыю заслону: сапраўдны фурор у Рызе выклікалі прадстаўнікі менавіта Беларусі).

На жаль, ні Задорнаў, ні Шыфрын, ні іншыя славутыя імёны, заяўленыя ў праграмных афішах у якасці гасцей, на фестываль не з'явіліся. «Прычыны» адказу аказаліся да болю банальныя, хоць у арганізатараў фестывалю захаваліся аўдыёпрызнанні кожнага аб цвёрдым намеры прыбыць яшчэ... год назад у прызначаныя тэрміны. На думку рыжскага пісьменніка-сатырыка, аднаасобнага ініцыятара правядзення гэтага мерапрыемства Марка Дубоўскага, у большасці «зорак» узнікла нейкая незразумелая крыўда на тое, што Латвія... аддзялілася. І тая неабавязковасць, з якой гранды пачалі адносіцца да рускамоўнага замежжа рэспублікі, даволі незразумелая: якніяк, але амаль 60 працэнтаў насельніцтва Латвіі размаўляе выключна на рускай мове.

Рэзюмуе сітуацыю Марк Дубоўскі.

— Каб я быў адміністратарам, зрабіў бы інакш: паехаў бы па ўсіх кропках і «павязаў» запрошаных дагаворамі. Але гэты фестываль будуецца на ўзроўні ідэйным. І таму тыя, хто гэтую ідэю падтрымаў — сёння тут; а тыя, хто ва ўсім бачыць найперш фінансавы бок, з наступнага года будуць зарэгістраваны дагаворам. Але мне здаецца дзіўным, як у падобным выпадку наогул можна весці гаворку на ўзроўні нейкіх меркантыльных дагавораў.

Тым не менш «зоркі» на фестывалі былі.

Але адразу хочацца прадставіць тых, ад каго залежаў выніковы этап доўгага конкурснага марафону ў сценах гасцінная Дома кангрэсаў. Вы ўжо, напэўна, здагадваецеся, аб кім ідзе гаворка. Так, гэта члены журы — надзея і вораг адначасова як для маладых, так і для вопытных артыстаў.

Узначаліў журы пісьменнік-сатырык, лаўрэат I фестывалю «Мора смеху-91» Віктар Шандаровіч. Яго памочнікамі сталі: пісьменнік Аляксандр Валадарскі (таксама лаўрэат I фестывалю), акцёр Ілля Алейнікаў, галоўны рэдактар часопіса Міхаіла Жванецкага «Магазін» Сямён Ліфшын і даўняя партнёры Аркадзя Ісакавіча Райкіна па тэатру мініяцюр Максім Райкін (яго малодшы брат) і Уладзімір Ляхавіцкі.

Адразу хочацца падкрэсліць, што ніводнага прадстаўніка Беларусі ў журы не было, аднак менавіта нашы землякі з самага першага дня захапілі лідзіруючыя пазіцыі і нікому іх не аддавалі. Так што аб нейкіх асаблівых адносінах з боку журы гаворкі быць не можа. І тым не менш Кубак Райкіна — у мінскага тэатра «Хрыстафор».

Лаўрэатамі ж у сольных нумарах таксама сталі прадстаўнікі «Хрыстафора» — пісьменнік Уладзімір Пярцоў і акцёр Сяргей Кравец. І яшчэ адно лаўрэацкае званне дасталося выхаванцу тэатра — пісьменніку Аляксандру Нікітчанку, але на гэты раз Аляксандр прадстаўляў Кіеў, дзе ён і жыве апошнім часам. А два астатнія вакантныя званні атрымалі прадстаўнікі Санкт-Пецярбурга: «вулічны клоун» тэатра «Кансервавая бляшанка» Ігар Пірагоў, ад якога проста ў захапленні былі маленькія гледачы, і артыстка тэатра аднаго акцёра «Так! Не!» Галіна Вікуліна з нумарам, выклікаўшым сапраўдны фурор сярод тых, хто настроіўся лавіць усё, што адбываецца на сцэне, толькі вушамі. Тое, што рабіла Галіна, трэба было бачыць.

Акрамя вышэйпералічаных лаўрэатаў, сапраўднымі героямі фестывалю стала мінскае трыо «Ша!» і, напэўна, толькі ліміт лаўрэацкіх месц не дазволіў хлопцам стаць уладальнікамі высокага звання. На жаль, па незалежачых ад іх прычынах не змагла прыняць удзел у конкурсе аршанская комік-студыя «Капкан», якая, дарэчы, лічылася адным з фаварытаў «Мора смеху-92».

А наогул геаграфія пасланцоў на рыжскі фестываль была вельмі шырокая: ад Петразаводска да Екацярынбурга. Вядома, можна было б многа расказваць пра ўсіх удзельнікаў, пра іх нумары, але змясціць гэта на лімітаванай газетнай плошчы проста нерэальна. Таму будзем задавальняцца кагортай лаўрэатаў. Але для паўнаты карціны хочацца яшчэ дадаць, што ад нашай рэспублікі ў Латвію ездзілі таксама акцёр з Мінска Алег Акуліч, пісьменнік Ота Наважылаў і трыо з даволі загадкавай назвай «Бромікі» з Талачына. Усе яны былі добра прыняты публікай, але што гэта быў бы за конкурс, каб усе вярталіся дадому «ў ордэнах».

Кропкі над «і» расстаўлены. І цяпер проста цікава даведацца, якія перспектывы свецяць лаўрэатам «Мора смеху-92».

Слова—арганізатару і «хроснаму бацьку» гэтага праекта рыжскаму сатырыку Марку Дубоўскаму:

— Перш за ўсё, само па сабе званне лаўрэата конкурсу ганаровае і да многага абавязвае. Сёлета гэта даволі адчувальна падмацоўваецца матэрыяльна. Уладальнікі Кубка Райкіна атрымаюць 50 тысяч рублёў. Лаўрэаты адпаведна некалькі менш, але сума таксама даволі ўнушальная. Акрамя таго, камерцыйная фірма «Лота» прыгатавала для ўсіх лаўрэатаў каштоўныя прызы.

А наогул трэба сказаць, што арганізатарам фестываль уляцеў у капеечку: агульны абарот пацягнуў прыкладна на мільён рублёў.

А напаследак — постфестывальныя ўражанні членаў журы, у чыіх руках на працягу чатырох дзён знаходзіўся адказ на хвалюючае ўсіх пытанне: каму дастанецца Кубак Райкіна?

Віктар ШАНДАРОВІЧ, Масква (самы «пладавіты» аўтар Г. Хазанава, лаўрэат «Мора смеху-91»), старшыня журы: Не будучы вялікім знаўцам эстрады — я больш-менш арыентуюся ў пішучай братыі, — тым не менш магу сказаць, што для мяне важнейшым адкрыццём з'явіліся тэатр «Хрыстафор» і трыо «Ша!» з Мінска. Хоць адносна тэатра хачу ўдакладніць: адкрыццё пісьменніка Пярцова і акцёра Краўца. На мой погляд, Кравец — гэта ўжо гатовы прафесіянальны артыст, з цудоўнымі данымі, з лёгкім, што называецца, амерыканскім шоумэнаўскім абаяннем, з выдатнай вакальнай падрыхтоўкай, інтэлігентны і творча неабмежаваны. Наогул чалавек з вялікай будучыняй. Што датычыцца Уладзіміра Пярцова, то я яго ведаў яшчэ па рэпертуару мінулагодніх пераможцаў-кіяўлян, а сёлета ён уразіў мяне наогул.

І не магу не сказаць некалькі слоў адносна мінскай групы «Ша!» Хоць хлопцы і не сталі лаўрэатамі, у іх выдатныя перспектывы. Па-першае, вельмі інтэлігентныя, ні разу не вымусілі пачырванець за тое, што яны рабілі на сцэне (чым, дарэчы, могуць пахваліцца далёка не ўсе канкурсанты). Усё было вельмі тонка, сімпатычна, прафесіянальна. Удала знойдзены маскі. Будуць, несумненна, у іх праблемы з касавым бокам, — бо штаноў яны не здымаюць, пра геніталіі не жартуюць, і, значыць, шанцаў на прыхільнасць мільёнаў у іх менш. Але прызнанне інтэлігентнай публікі і павагу з боку калег, мне здаецца, яны заслужаць у самы бліжэйшы час.

Аляксандр ВАЛАДАРСКІ, Кіеў (аўтар усіх маналогаў У. Вінакура і К. Новікавай, лаўрэат «Мора смеху-91»):

Нельга не сказаць некалькі слоў пра публіку. Гледачы — поўная процілегласць тым, перад кім менавіта мне прыходзілася выступаць. Па-першае, вельмі строгія і вытрыманыя. У мяне дома, на Украіне, выступаць лягчэй, як і на адборачных турах у Беларусі, у Оршы. Напэўна, нічога дрэннага ў гэтым няма, але для пісьменніцкага жанру, дзе важная яшчэ і рэакцыя залы, гэта вельмі нязвыклая сітуацыя. Ёсць такі выраз: каціць канцэрт. У Рызе так сказаць было цяжка. Але я лічу, што артыст, які вытрымаў тут па вялікаму рахунку экзамен, гэта ўжо сапраўдны артыст, ён прайшоў агонь і ваду. Так што застануцца толькі медныя трубы. Хто спадабаўся? Безумоўна, Кравец. І хоць парадыйны жанр удзячны — пародыя ў пэўнай ступені асуджана на поспех, — тым не менш Сяргей — несумненная знаходка фестывалю.

Ігар КАРНЕЙ.

Швабра з лыжнай палкі

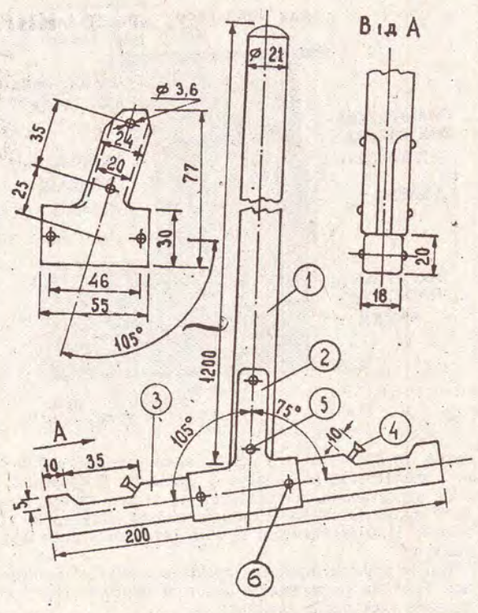

ЗНОЎ ПРЫДЗЕЦЦА У ВАШЫМ ДОМЕ СТАРАЯ, АДСЛУЖЫЎШАЯ СВОЙ ВЕК, ЛЫЖНАЯ ПАЛКА? ПАСПРАБУЙЦЕ ЗНОЎ ПУСЦІЦЬ ЯЕ Ў СПРАВУ — ЗМАЙСТРАВАЦЬ ШВАБРУ — ЗРУЧНУЮ, ЛЁГКУЮ.

Паглядзіце ўважліва на чарцёж. Да ручкі (1) мацуецца пры дапамозе двух кранштэйнаў (2) калодка-папярэчына (3). Новае і зручнае ў тым, што ручка і калодка утвараюць не прамы вугал, як у швабры, а два няроўныя сумежныя ў 105 і 75 градусаў. Менавіта таму мыйшчыца падлогі мае значна большае поле дзейнасці: трэба толькі павярнуць ручку вакол восі — вось калодкі перамесціцца з адной грані вугла да другой, дастане панель сцяны, калі трэба, пройдзецца па плінтусах, па вуглах, за ножкамі мэблі.

Кранштэйны зрабіце з ацынкаванай бляхі — усе размеры ўказаны. Чатыры заклёпкі (5 і 6) — з кавалкаў алюміневага дроту дыяметрам 3,5 мм і даўжынёй адпаведна 23 і 26 мм. Калі ўстановіце ўсе чатыры заклёпкі, пласціны з бляхі (кранштэйны) лёгкімі ўдарамі загніце вокал ручкі і калодкі.

Уверсе калодкі ўвярніце зашчэпкі для анучы (4)—два шурупы 3×25. Усе астатнія размеры ўказаны.

Цяпер падрыхтуйце анучу: 2—3 кавалкі падыходзячай тканіны даўжынёй 350 мм і шырынёй 750 мм пакладзіце адзін на другі, складзіце ўдвая па шырыні і зрабіце бакавы шоў. Зверху зрабіце кулёску, працягніце ў яе гумку, сцягніце яе. Атрымаецца невялікая «спадніца». Нацягвайце яе на калодку, завядзіце за зашчэпы-шурупы, ахопліваючы калодку звонку, і працуйце.

Мыць і адціскаць анучу можна, не здымаючы з калодкі.

ПРАКТЫЧНАЯ ГАСПАДЫНЯ

Нічога не выкідваць!

Гаспадыням вядома, што прасціны хутчэй за ўсё зношваюцца пасярэдзіне, а падкоўдранікі — зверху. Не выкідвайце зараз ні адны, ні другія. Яны яшчэ добра вам паслужаць, калі да іх прыкласці рукі.

Так, адрэжце зношаны бок падкоўдраніка, надшыйце яго бакавымі кускамі прасціны. З трох непрыгодных падкоўдранікаў можна зрабіць адзін добры. Зношаную прасціну можна парэзаць напалам уздоўж і сшыць так, каб найбольш моцныя яе бакі аказаліся пасярэдзіне.

Калі выйшаў са строю ручнік, то выражце ўсё зношанае, сшыйце цэлыя кускі (або скамбінуйце з двух) — ён спатрэбіцца на кухні, дачы. З кускоў ручнікоў для посуду можна зрабіць сурвэткі.

Са старых махровых ручнікоў, калі не паленавацца, то можна нашыць невялікіх падушачак з пяцелькай, наполненых кавалачкам паралону. Імі будзе вельмі зручна мыць посуд, выціраць цырату, а потым вешаць, каб хутчэй высахлі. Такіх падушачак можна зрабіць некалькі — для чайнага, сталовага посуду, для каструль.

А калі ёсць зношаныя мужчынскія кашулі з лёну, бавоўны або штапелю, то іх таксама можна скарыстаць — пашыць хатнюю блузку, навалачку або прыгожы фартух.

Наконт фартушкоў дададзім, што іх можна зрабіць некалькі: для мыцця бялізны (яго раім пашыць са старой цыраты), для прыгатавання ежы, для ўборкі кватэры — з некалькімі кішэнямі для зручнасці.

Парады на ўсякі выпадак

Гумавая прысоска ад мыльніцы ці старой цацкі, прымацаваная ў кропцы судакрання дзвярэй з мэбляй, выратуе лакавае пакрыццё.

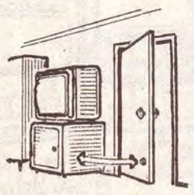

У малочных пакетах можна захоўваць варэнне з малых ягад. Памыты пакет трэба стэрылізаваць на чайніку. Каб загерметызаваць пакет з варэннем, дастаткова прапрасаваць прасам яго носік.

Прабойнічак для скуры можна зрабіць з выкарыстанага металічнага стрыжня шарыкавай ручкі — дастаткова выцягнуць з яго пластмасавую заглушку і абрэзаць вузел з шарыкам.

Заціскаючы металічную дэталь з храміраванай ці паліраванай паверхняй, замест пракладкі можна выкарыстаць пластмасавую накрыўку да шкляных слоікаў. Яна зберажэ дэталь ад пашкоджання.

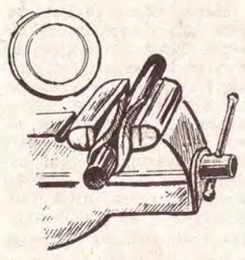

Каб хрустальныя падвескі не падалі на падлогу, калі вы мыеце люстру, падстаўце пластамасавы тазік з вадой. Падвескі застануцца цэлымі.

Каб прас служыў даўжэй...

ТРЭБА ВЕДАЦЬ НЕКАЛЬКІ ПРОСТЫХ, АЛЕ ВЕЛЬМІ ПАТРЭБНЫХ ПРАВІЛАЎ.

Першае: не дапускайце, каб прас падаў на падлогу, бо могуць быць пашкоджанні.

Пасля прасавання не спяшайцеся абмотваць прас провадам і хаваць — дайце яму астыць, а ўжо потым абматайце, лепш за ўсё каля ручкі.

Вы зэканоміце электраэнергію, калі пачнеце прасаванне з рэчаў, якія патрабуюць больш нізкіх тэмператур. Вельмі непажадана паварочваць прас у розных напрамках, асабліва калі трэба прасаваць вялікія рэчы — падкоўдранікі, прасціны. Провад пры гэтым перакручваецца і хутчэй можа выйсці са строю.

Рэчы з тканін, у якіх ёсць сінтэтычныя валокны, лепш прасаваць больш вільготнымі.

Пасля прасавання не трэба адразу класці бялізну ў шафу — няхай нейкі час паляжыць, каб сышла пара.

Асаблівай увагі патрабуе палатно праса, якое нельга ачышчаць ад нагару або жоўтага налёту якімі-небудзь вострымі прадметамі, нажніцамі, напрыклад. Яго можна працерці кавалачкам ваты або тканіны, змочаным у сумесі воцату і нашатырнага спірту, або правесці некалькі разоў па насыпанай на тканіну дробнай солі. Прас пры гэтым павінен быць халодным.

ПРАГРАМА ТЭЛЕПЕРАДАЧ

ПАНЯДЗЕЛАК

1 чэрвеня

Беларускае тэлебачанне

8.45. Шчаслівай дарогі! Выступленне міністра народнай адукацыі Рэспублікі Беларусь В. А. Гайсёнка.
8.55. Тэлебачанне — школе. Выпускны экзамен па беларускай і рускай мовах за курс базавай школы.
9.00. «Небыліца». Фільм-канцэрт.
16.35. Учора, сёння, заўтра?.. Вілейскі спецінтэрнат для дзяцей.
17.05. Мультфільмы.
17.45. Фільм-канцэрт.
18.00. Тэл. дак. фільмы «У імя і на карысць», «Дробязі жыцця».
19.00. Абласныя навіны (Брэст).
19.10. Наш каментарый. «Сіроты пры жывых бацьках».
19.20. Амерыка: бацькі і дзеці. Перадача 1-я.
19.40. Студыя «Мэта». «Вобраз». Літаратурны часопіс.
20.40. Калыханка.
21.00. Панарама.
21.25. Тэлеаўкцыён запрашае...
21.30. «Каўказская палонніца».
22.50. Спартыўны тэлекур'ер.
23.10. НІКа.

І канал. Астанкіна

5.00. Навіны.
5.20. Ранішняя гімнастыка.
5.30. Раніца.
17.00. Навіны.
17.20. НЭП.
17.45. Футбольны агляд.
18.10. Маст. фільм «Гэта было ля мора..»
19.45. Добрай ночы, малышы!
20.00. Навіны.
20.40. «Новая студыя» прадстаўляе: «Прэс-клуб».
0.00. «Закаханая рыбка». Тэл. маст. фільм.

Канал «Расія»

7.00. Весткі.
7.20. Час дзелавых людзей.
8.20. Італьянская мова.
8.50. Першы тайм.
9.05. Вольны час. «Пад знакам Рыбы».
9.20. «Беластоцкая трагедыя».
9.50. «Белы матылёк».
10.00. Айкумена.
12.40. Сялянскае пытанне.
13.00. Весткі.
15.00. Там-там-навіны.
15.15. Дзіцячая гадзіна (з урокам нямецкай мовы).
16.15. «Евангелле ў нашы дні».
16.45. Т. Ін. Ка.
17.00. «Чорна - белы летапіс «Светлай».
17.50. Азы кар'еры.
18.05. Тварам да Расіі.
18.25. Наш сад.
19.00. Весткі.
19.20. Свята кожны дзень.
19.30. «К-2» прадстаўляе: «Незнаёмы Буркоў. Пісьмы сябру».
20.20. «Запозненае пакаянне». Дак. фільм.
20.45. «Каслінскі гран-пры». Кінанарыс.
21.00. Пятае кола.
22.00. Весткі.
22.20. Пятае кола. Працяг.
23.10. Тэатральны раз'езд. «Марк Твэн-шоу Міхаіла Чарняка».
23.40. «Ралан Гарос». Адкрыты чэмпіянат Францыі па тэнісу.

2 чэрвеня

Беларускае тэлебачанне

8.30. Раніца рэспублікі.
8.45. «Звычайныя цуды». Фільм-канцэрт.
9.30. «Каўказская палонніца».
16.35. «Па сакрэту ўсяму свету». 1-я серыя.
17.35. Мультфільмы.
18.00. Тэл. дак. фільмы «Мікалай Грыцюк... мастак, не патрэбны народу», «Перад канцэртам».
19.00. Абласныя навіны (Віцебск).
19.10. Наш каментарый. Паштовыя «скрынкі».
19.15. Шукаем ініцыятыўных.
19.35. Эканамічная хваля. Як табе жывецца, селянін? Перадача з Гродна.
20.40. Калыханка.
21.00. Панарама.
21.25. Тэлебіржа.
21.40. «Іван Васільевіч мяняе прафесію».
23.10. НІКа.
22.10. Фермата.
22.30. Пяць кольцаў.
23.00. Навіны.
23.25. Міжнародны фестываль папулярнага эстраднага танца «Белы сабака-91».
0.25. «Дуброўскі». 1-я серыя.

І канал. Астанкіна

5.00. Навіны.
5.30. Раніца.
8.00. Навіны.
8.20. «Багатыя таксама плачуць».
8.50. Мультфільмы.
9.25. «Гэта было ля мора...» Маст. фільм.
11.00. Навіны.
13.35. «Погляд з правінцыі. Абавязаны выжыць».
14.40. Народныя мелодыі.
14.55. «Дуброўскі». 1-я серыя.
16.00. «Адпачывай».
16.15. Дзіцячы музычны клуб.
17.00. Навіны.
17.20. «Дзень Зямлі». Міжнародная экалагічная праграма.
17.35. Канцэрт.
18.05. Палітычная кухня.
18.35. «Багатыя таксама плачуць».
19.00. Тэма.
19.45. Добрай ночы, малышы!
20.00. Навіны.
20.35. «Доктар Тэйран». 1-я серыя.

Канал «Расія»

9.35. Наш сад.
10.05. Акцыя «ЮНЕСКО—Чарнобыль».
10.35. Адкрыты чэмпіянат Францыі па тэнісу.
11.05. «Маналог». Маст. фільм.
12.40. Сялянскае пытанне.
13.00. Весткі.
15.00. Тат-там-навіны.
15.15. «Дзіцячыя мары». 5-я серыя.
15.35. Мульці-пульці.
15.45. Хрысціянская праграма. «Нагорная пропаведзь. Блажэнныя, што плачуць...»
16.15. Прастора плюс.
16.45. Т. Ін. Ка.
17.00. Кубак Расіі па лёгкай атлетыцы.
17.40. Крымінальныя весткі.
17.55. Парламенцкі веснік.
18.10. Свята славянскага пісьменства і культуры ў Маскве. «Азбука брацтва».
19.00. Весткі.
19.20. Свята кожны дзень.
19.30. «Санта-Барбара».
20.20. Студыя «Рэтра».
20.45. «Вальс у Няскучным садзе». Замалёўка.
20.55. Без рэтушы.
22.00. Весткі.
22.20. Спартыўная карусель.
22.25. Парыжскія дыялогі. Перадача 1-я. Н. Сарот.
23.00. Адкрыты чэмпіянат Францыі па тэнісу.

АЎТОРАК

3 чэрвеня

СЕРАДА

Беларускае тэлебачанне

8.30. Раніца рэспублікі.
8.40. «Красаўка». Кінанарыс.
8.55. Тэлебачанне — школе. Выпускны экзамен па беларускай і рускай мовах за курс базавай школы.
9.00. «Вяртанне ў легенду». Фільм-канцэрт.
9.30. Студыя «Мэта».
10.30. «Іван Васільевіч мяняе прафесію».
16.35. Экран дзіцячага фільма. «Па сакрэту ўсяму свету». 2-я серыя.
17.35. Мультфільмы.
18.00. Коўзкі шлях у дастатак. Перадача з Брэста.
18.40. Тэл. дак. фільм «Мне далёка не ўсё роўна».
19.00. Абласныя навіны (Гомель).
19.10. Наш каментарый. «Ольстэрскі ўікэнд».
19.15. Рэйтынг. Дадатак да праграмы «Час пісьма».
19.45. «Каралеўскае паляванне». Шоу-казіно.
20.40. Калыханка.
21.00. Панарама.
21.25. «Джэнтльмены ўдачы». Маст. фільм.
22.55. НІКа.
23.10. Іграе Юдзіт Мош (Германія).

І канал. Астанкіна

5.00. Навіны.
5.20. Ранішняя гімнастыка.
5.30. Раніца.
7.50. Ранішняя гімнастыка.
8.00. Навіны.
8.20. «Багатыя таксама плачуць».
9.10. У рубрыцы «Паглядзіце на твар» тэл. дак. фільм «Майстар».
9.25. «Доктар Тэйран». Тэл. маст. фільм. 1-я серыя.
11.00. Навіны.
13.10. Тэлемікст.
13.55. Блакнот.
14.00. Навіны.
14.25. Сёння і тады.
14.55. «Дуброўскі». 2-я серыя.
16.00. Рок макс.
17.00. Навіны.
17.20. «Дзень Зямлі».
17.35. Сельскія хронікі.
18.05. «Багатыя таксама плачуць».
18.30. Сустрэча з пісьменнікам У. Вайновічам.
19.45. Добрай ночы, малышы!
20.00. Навіны.
20.40. «Доктар Тэйран». 2-я серыя.
22.15. Тэл. дак. фільм «Фантазіі на тэму Фабержэ».
22.25. Расія—Італія. Футбольны матч-канцэрт зорак эстрады.
23.50. Тэл. дак. фільм «Паўвостраў Таймыр».
0.25. «Дуброўскі». 2-я серыя.

Канал «Расія»

9.05. Тэлеасамблея.
9.55. «Каслінскі гран-пры». Кінанарыс.
10.05. Момант ісціны.
11.00. Адкрыты чэмпіянат Францыі па тэнісу.
11.50. «Санта-Барбара».
12.40. Сялянскае пытанне.
13.00. Весткі.
15.00. Там-там-навіны.
15.15. «Марозка». Маст. фільм.
16.35. «Камар Камаровіч».
16.45. Т. Ін. Ка.
17.00. Тэлеагляд «Далёкі Усход».
17.45. Версія.
18.00. Тварам да Расіі.
18.15. Гутарка пісьменнікаў М. Мішына і А. Кабакова з Э. Радзінскім.
18.45. Экран крымінальных паведамленняў.
19.00. Весткі.
19.20. Свята кожны дзень.
19.30. «Санта-Барбара».
20.20. На сесіі ВС Расійскай Федэрацыі.
20.50. Майстры. «Незабыўны і непаўторны У. Хенкін».
22.00. Весткі.
22.20. Цішыня № 9.
23.20. Адкрыты чэмпіянат Францыі па тэнісу.

4 чэрвеня

ЧАЦВЕР

Беларускае тэлебачанне

8.30. Раніца рэспублікі.
8.45. Тэл. дак. фільмы «Маці чалавечая», «Спадарожнікі».
9.45. «Джэнтльмены ўдачы». Маст. фільм.
16.30. Навіны.
16.35. «Мы — хлопцы жывучыя». Тэл. маст. фільм.
17.50. Мультфільм.
18.00. Тэл. дак. фільмы «Азбука дабрыні», «Як у садзе, у гародзе...»
18.40. Радыенукліды і прадукты харчавання.
19.00. Абласныя навіны (Гродна).
19.10. Зачытайце маё пісьмо...
19.15. Арганізацыя фірменнага гандлю ў вытворчым аб'яднанні «Белптушкапром».
19.35. «Архіварыус».
20.00. Польскія таргі ў Мінску.
20.25. Тыдзень беларускага ўрада.
20.40. Калыханка.
21.00. Панарама.
21.25. «Крок» прадстаўляе... Студыя «КіТ».
23.25. НІКа.

І канал. Астанкіна

5.00. Навіны.
5.30. Раніца.
8.00. Навіны.
8.20. «Багатыя таксама плачуць».
9.10. Мультфільм.
9.25. «Доктар Тэйран». 2-я серыя.
11.00. Навіны (з сурдаперакладам).
13.10. Тэлемікст.
13.55. Блакнот.
14.00. Навіны.
14.20. «Дуброўскі». 3-я серыя.
15.30. Фільм — дзецям. «Царкамп'ютэр» (Польшча).
16.45. «Дзень Зямлі».
17.00. Навіны.
17.25. ...Да 16 і старэйшым.
18.05. «Багатыя таксама плачуць».
18.30. Мавізмы Марка Захарава.
19.45. Добрай ночы, малышы!
20.00. Навіны.
20.40. «Доктар Тэйран». 3-я серыя.
22.15. «Партрэт на фоне». В. Бялоў.
23.00. Навіны.
23.20. Гукавая дарожка.
23.50. Ахоўная грамата. «Прыдумайце сюжэт аб пяшчотнасці і леце».
0.20. «Дуброўскі». 3-я серыя.

Канал «Расія»

9.20. Складчына.
10.00. Без рэтушы.
11.00. Адкрыты чэмпіянат Францыі па тэнісу.
11.50. «Санта-Барбара».
12.40. Сялянскае пытанне.
13.00. Весткі.
15.00. Адкрыты чэмпіянат Францыі па тэнісу.
16.45. Т. Ін. Ка.
17.00. Першы тайм.
17.15. Расія і свет.
17.45. Паны-таварышы.
18.00. Парламенцкі веснік.
18.15. Студыя «Нотабене».
19.00. Весткі.
19.20. Свята кожны дзень.
19.30. Спецыяльны камерцыйны веснік.
19.40. Вясенні баль у Калоннай зале Дома саюзаў.
20.30. У свеце аўта- і мотаспорту.
21.00. Пятае кола.
22.00. Весткі.
22.20. Спартыўная карусель.
22.25. На сесіі ВС Расійскай Федэрацыі.
22.55. Пятае кола. Працяг.
23.45. Адкрыты чэмпіянат Францыі па тэнісу.

5 чэрвеня

ПЯТНІЦА

Беларускае тэлебачанне

8.30. Раніца рэспублікі.
8.40. «Горная мелодыя». Кінанарыс.
8.55. Выпускны экзамен па беларускай і рускай мовах за курс сярэдняй школы.
9.00. «Тапёр». 1-я і 2-я серыі.
16.30. Навіны.
16.35. Для дзяцей. Дарожная азбука.
17.00. Фільм-канцэрт.
17.30. «Прыгоды Мюнхгаўзена», «Цудоўны востраў», «Паўлін», «Трапны стрэл».
18.00. Тэл. дак. фільмы «Фермеры», «Не развітвайцеся з дзяцінствам».
19.00. Абласныя навіны (Магілёў).
19.10. Наш каментарый. «Транспартныя пакуты».
19.15. «Любоў яшчэ быць можа...» Тэл. дак. фільм.
19.45. «20 мінут з «Песнярамі».
20.05. Сёння — Сусветны дзень аховы навакольнага асяроддзя. Тэлевізійны экалагічны веснік.
20.40. Калыханка.
21.00. Панарама.
21.25. Тэлебіржа.
21.40. II Рэспубліканскі тэлеконкурс маладых выканаўцаў папулярнай беларускай песні.
23.10. НІКа.
23.35. На шляху да Барселоны. Сяргей Дземяшкевіч. Грэка-рымская барацьба.

І канал. Астанкіна

8.20. «Багатыя таксама плачуць».
8.45. Іграе Маскоўскае трыо.
9.05. «Капрызка».
9.25. «Доктар Тэйран». 3-я серыя.
11.00. Навіны.
11.20. Клуб падарожнікаў.
13.15. Брыдж.
13.40. Бізнес-клас.
13.55. Блакнот.
14.00. Навіны.
14.25. «Падарунак меламану». Іграе Віктар Траццякоў.
14.55. «Дуброўскі». 4-я серыя.
16.00. Таленты і паклоннікі.
16.50. Мультфільм.
17.00. Навіны.
17.25. Чалавек і закон.
17.55. «Эміль з Ленебергі» (Швецыя). 9-я серыя.
18.20. ТБ «Нява». Хто з намі?
18.40. Тэл. дак. фільм «Дзве аглядкі». Пра лёс расійскага сялянства.
19.15. Яраслаўскі фестываль «Жанчына ў тэатры». «Са смехам... комік-група «Унісон».
19.45. Добрай ночы, малышы!
20.00. Навіны.
20.40. ВіД прадстаўляе: «Поле цудаў», «Музагляд», Праграма «Х», «Палітбюро».
0.40. «Дуброўскі». 4-я серыя.

Канал «Расія»

9.10. Англійская мова. 2-гі год навучання.
9.40. Пілігрым.
10.25. Студыя «Нотабене».
11.05. Адкрыты чэмпіянат Францыі па тэнісу.
11.55. Азы кар'еры.
12.10. «Апошні ліст» (ЗША).
12.40. Сялянскае пытанне.
13.00. Весткі.
14.30. Прастора плюс.
15.00. «Галан Гарос». Адкрыты чэмпіянат Францыі па тэнісу.
16.45. Т. Ін. Ка.
17.00. Непазнаны Сусвет.
17.45. М-трэст.
18.00. Працу слова.
18.10. Белая варона.
19.00. Весткі.
19.20. Свята кожны дзень.
19.30. «Пазнаючы белы свет».
20.45. Экран крымінальных паведамленняў.
20.55. Акцыя «Пелікан». Дабрачынны канцэрт.
22.00. Весткі.
22.20. На сесіі ВС Расійскай Федэрацыі.
22.50. Пецярбургскі міф. Д. Хармс. «Лаві момант». Монаспектакль ў выкананні Я. Лукошава.
23.25. Адкрыты чэмпіянат Францыі па тэнісу.

6 чэрвеня

СУБОТА

Беларускае тэлебачанне

8.30. Раніца рэспублікі.
8.40. «Яшма». Кінанарыс.
8.55. Выпускны экзамен па алгебры за курс базавай школы.
9.00. «Вечная раніца аперэты». Фільм-канцэрт.
10.00. Паказвае Гродна. Гарадніца.
11.00. Тыдзень планеты. Міжнародны агляд.
11.15. «Крок» прадстаўляе... Аўстралійскі блакнот.
11.50. Неверагоднае ці забытае ў медыцыне.
12.30. Л. Разумоўская. «Начныя карлікі і Антыгона». Спектакль.
15.20. Геракл. Клуб культурыстаў.
16.05. Праграма мультфільмаў.
16.40. Забаўляльная праграма для дзяцей.
17.30. Святкаванне дзён славянскага пісьменства і культуры на Беларусі.
19.00. II Рэспубліканскі тэлеконкурс маладых выканаўцаў папулярнай беларускай песні.
20.40. Калыханка.
21.00. Панарама.
21.25. Тэлебіржа.
21.45. Маст. фільм «Арол ці рэшка» (Францыя).
23.20. НІКа.

І канал. Астанкіна

6.30. Суботняя раніца дзелавога чалавека.
7.30. Ранішняя гімнастыка.
7.40. Спорт для ўсіх.
8.10. Навукова-папулярны фільм «Музычныя інструменты і іх гісторыя» (Германія). 1-я серыя.
8.40. Як дабіцца поспеху.
9.00. Радыё «Труба». Забаўляльная праграма.
9.30. Цэнтр.
10.10. НЛА: неаб'яўлены візіт.
10.40. Старонкі рускай музыкі. С. Рахманінаў. «Алека».
11.10. Медыцына для цябе.
11.50. Кніжны двор.
12.40. «Пчала Мая».
13.05. Дак. фільм «Шпіёнскія гісторыі». 2-я серыя.
14.00. Навіны.
14.20. Маст. фільм «Ліловы шар».
15.50. Чырвоны квадрат.
16.30. У свеце жывёл.
17.10. Шчаслівы выпадак.
18.15. Маст. фільм «Завяшчанне прафесара Доўэля».
19.45. Добрай ночы, малышы!
20.00. Навіны.
20.40. Што? Дзе? Калі?
21.40. Да і пасля поўначы.
0.25. «Дзікі пляж». Маст. фільм.

Канал «Расія»

7.00. Весткі.
7.20. Дакументальная панарама. «Кержацкі кут».
7.40. Фальклор. «Акуліха».
8.00. Баскетбольны агляд НБА.
8.30. Адкрыты свет.
9.15. Прызнанне ў каханні.
9.30. Праграма 03.
10.00. Відэаканал «Плюс адзінаццаць».
11.15. Як жыць будзем?
12.00. Размова папросту.
12.30. «Бурда модэн» прапануе...
13.00. Весткі.
13.20. «Зорка чароўнага шчасця». Маст. фільм. 1-я серыя.
14.45. Маладзёжны ансамбль рускіх народных інструментаў «Старая Масква».
15.00. Адкрыты чэмпіянат Францыі па тэнісу.
16.00. «А. С. Пушкін і лёсы рускай культуры». Тэлевізійнае эсэ В. Няпомняшчага.
16.40. Пілігрым.
17.25. Рок-канцэрт. Ансамбль «Брава».
18.10. Парламенцкі веснік.
18.25. Творы А. С. Пушкіна ў выкананні П. Луспякаева, В. Ларыёнава, С. Юрскага.
19.00. Весткі.
19.20. Свята кожны дзень.
19.30. Музыка ў стылі «пепсі».
21.25. Маскі-шоу.
22.00. Весткі.
22.20. «Выйсці замуж за капітана». Маст. фільм.
23.45. Адкрыты чэмпіянат Францыі па тэнісу.

7 чэрвеня

НЯДЗЕЛЯ

Беларускае тэлебачанне

8.30. Раніца рэспублікі.
8.45. «Неверагодны заклад, ці Сапраўднае здарэнне, што паспхова завяршылася сто гадоў назад». Тэл. маст. фільм.
10.05. Чэмпіянат Беларусі па футболу. КІМ (Віцебск) — «Дынама» (Мінск).
11.45. Выступае ансамбль народнай музыкі «Бяседа». Белтэлерадыёкампаніі.
12.05. Мультфільм.
12.15. Тэлебом. Конкурсная забаўляльная праграма з удзелам юных талентаў.
13.00. НІКа. Нядзельны дадатак.
13.45. У згодзе і спрэчках з Мельпаменай. Музычная праграма.
14.55. Кінаэкран-92. Чэрвень.
16.25. «Крок» прадстаўляе... Клуб вясёлых і знаходлівых.
17.15. Паэтычная гасцёўня.
17.30. Латарэя аўтографаў.
18.20. II Рэспубліканскі тэлеконкурс маладых выканаўцаў папулярнай беларускай песні. Другі тур.
20.00. Панарама.
20.25. «Каскад».
20.40. Калыханка.
21.00. Запрашаем на вячоркі.
22.05. Маст. фільм «Хлопчык-салдат» (Англія).

І канал. Астанкіна

6.00. Гадзіна сілы духу.
7.00. Рытмічная гімнастыка.
7.30. Тыраж «Спортлато».
7.40. Маскоўскі міжнародны марафон Міру.
8.15. Раным-рана.
8.55. Магчыма ўсё.
9.25. Кінатаўр-92.
9.55. Ранішняя зорка.
10.45. Пад знакам «Пі».
11.15. Міжнародны фестываль тэлевізійных праграм народнай творчасці «Вясёлка». «Букет язміну» (Туніс).
11.55. Па той бок рампы. Н. Крачкоўская.
12.10. Марафон-15.
«КТБ-1» і канал «Франс інтэрнасіяналь» прадстаўляюць.
13.00. Дак. фільм з серыяла «Запаведнікі дзікай прыроды». Фільм 2-гі.
13.30. Тэл. маст. фільм «Марк і Сафі». Фільм 2-гі.
14.00. Навіны (з сурдаперакладам).
14.20. Дыялог у прамым эфіры.
15.00. Клуб падарожнікаў.
15.50. Аўтаралі «Кэмел Трофі».
16.15. Панарама.
16.55. Уолт Дысней прадстаўляе...
17.45. Навіны.
18.00. «Шмат галасоў — адзін свет». Народныя казкі і прытчы розных краін. «Джайпа» (Ісландыя).
18.05. Тэлелоцыя.
18.20. Выступленне камернага аркестра «Віртуозы Масквы» пад кіраўніцтвам У. Співакова.
21.00. Вынікі.
21.45. Спартыўны ўікэнд.
22.00. Тэл. маст. фільм «Свяшчэнная картаграфія» з крымінальнага серыяла «Паляўнічыя за шэдэўрамі» (Італія).
23.00. Навіны.
23.25. Рэгбі-15. Таварыская сустрэча. Зборная СНД — «Барбарыянс» (зборная свету).

Канал «Расія»

7.00. Весткі.
7.20. Дакументальная панарама. «Правінцыяльная гісторыя», «Эпітафія».
8.10. Чэмпіянат свету па баскетболу сярод прафесіяналаў НБА.
9.10. Хочаце верце...
9.40. Ключ: «Імёны. Цвярскі скрутак А. С. Пушкіна».
10.10. «Суперкніга». 15-я серыя.
10.35. Аты-баты...
11.05. «Пётр І». Тэлевізійны тэатралізаваны конкурс.
12.05. Майстры. Прэм'ера відэафільма «Скрыпач». В. Траццякоў. Фільм 4-ы.
13.00. Весткі.
13.20. «Зорка чароўнага шчасця». Маст. фільм. 2-я серыя.
14.40. Майстэрства адлюстравання. «На дзень сем разоў перамянюся...»
15.00. У свеце жывёл.
16.00. Адкрыты чэмпіянат Францыі па тэнісу.
18.00. Дзеці Чарнобыля — нашы дзеці. Музычны міжнародны фестываль.
20.15. Тварам да Расіі.
20.30. «К-2» прадстаўляе: праграмы «Медыа», «Абзац», «3, 2, 1».
22.00. Весткі.
22.20. Спартыўная карусель.
22.30. «К-2» прадстаўляе: «Дзень анёла». Маст. фільм.
23.50. Рок-кафэ.

ТЭЛЕБАЧАННЕ

29 мая

Беларускае тэлебачанне

8.30. Раніца рэспублікі.
8.45. «Сцеражыся аўтамабіля!». Маст. фільм.
16.30. Навіны.
16.35. «Кракакот». «Аднойчы ў пустыні», «Вяртанне Дамавічка», «Цінка-павуцінка». Мультфільмы.
17.15. Для школьнікаў. Голас. Літаратурна-мастацкі відэакампас.
18.00. Дак. фільм «Песня жытнёвага поля».
18.15. Факты і меркаванні.
19.00. Абласныя навіны (Магілёў).
19.10. Прафсаюзы: праблемы, каментарыі.
19.30. Новы век. Васіль Раінчык прадстаўляе...
20.40. Калыханка.
21.00. Панарама.
21.25. Тэлебіржа.
21.40. Тэлеаўкцыён запрашае...
21.45. «Сцеражыся аўтамабіля!» Маст. фільм.
23.20. НІКа.

І канал. Астанкіна

5.00. Навіны.
5.30. Раніца.
8.00. Навіны.
8.20. «Багатыя таксама плачуць».
8.45. Мультфільмы.
9.15. Маст. фільм «Хлопчык-з-пальчыкам».
10.40. «Грыбное паляванне». Навукова-папулярны фільм.
11.00. Навіны (з сурдаперакладам).
11.20. Клуб падарожнікаў (з сурдаперакладам).
13.10. Брыдж.
13.40. Бізнес-клас.
14.00. Навіны.
14.20. «Памылка Тоні Вендыса». Маст. фільм. 2-я серыя.
15.25. «Дукі». Пра прэзідэнта Чэчэнскай Рэспублікі Дудаева.
16.00. «Вобраз». Літаратурная перадача для старшакласнікаў.
17.00. Навіны.
17.25. Чалавек і закон.
18.00. ТБ «Нява».
18.20. Фільм дзецям. «Эміль з Ленебергі» (Швецыя) 8-я серыя.
18.45. Дак. фільм «У чаканні прышэсця».
19.45. Добрай ночы, малышы!
20.00. Навіны.
20.40. ВіД прадстаўляе: «Поле цудаў», «Матадор», «Шоу-біржа». У перапынку (23.00) —Навіны.
0.15. «Гукавая дарожка».
0.45. «Памылка Тоні Вендыса». Маст. фільм. 2-я серыя.

Канал «Расія»

7.00. Весткі.
7.20. Час дзелавых людзей.
8.20. Англійская мова. 1-ы год навучання.
8.50. Вольны час. «ТБ—атэдье».
9.05. Англійская мова. 2-гі год навучання.
11.50. «Санта-Барбара». 49-я серыя.
12.40. Сялянскае пытанне.
13.00. Весткі.
15.00. Там-там-навіны.
15.15. Першы тайм.
15.30. «Кіно ўчора і сёння».
15.45. Трансрасэфір.
16.15. Прастора плюс.
16.45. Т. Ін. Ка.
17.00. Паралельныя светы.
17.45. М-трэст.
18.00. Так і жывём.
18.45. Свята кожны дзень.
19.00. Весткі.
19.20. Залатая шпора.
19.50. «Маналог». Мастацкі фільм.
22.00. Весткі.
22.20. Вячэрні салон.
23.00. Адкрыты чэмпіянат Францыі па тэнісу.
23.30. Вячэрні салон (працяг).

30 мая

Беларускае тэлебачанне

8.30. Раніца рэспублікі.
8.45. «Аўтаспорт». Есць на МАЗе каманда...
9.30. «Угледзьцеся ў твар...». Аўтарская песня Юрыя Бельскага.
10.00. Паказвае Віцебск. Дзвіна.
11.00. Тыдзень планеты.
11.15. Студыя «Мэта». Браты Ермаловічы.
12.15. 20 мінут рэдактара.
12.35. Гамбіт. Шахматны клуб.
13.05. Перапрацоўка і ўтылізацыя таксічных адыходаў.
13.45. «Суперкніга». Мультфільм. 4-я серыя.
14.20. ПІК.
15.10. «Камерата» і польскі ансамбль «The willows revival singers».
15.55. Адраджэнне. Частка 1-я.
16.40. Шанц. Шоу-гульня.
17.55. Футбол. «Дынама» (Мінск) — «Тарпеда» (Магілёў).
19.50. Процістаянне. Маральна-прававая праграма
20.40. Калыханка.
21.00. Панарама.
21.40. «Сінема» прадстаўляе: мастацкі фільм «Сальвадор» (ЗША) 1-я серыя.
22.50. НІКа.
23.05. Футбол-92. Вынікі тура.
23.20. «Падарунак з Францыі». Музычная праграма.

І канал. Астанкіна

6.30. Суботняя раніца дзелавога чалавека.
7.40. Спорт для ўсіх.
8.10. Як дабіцца поспеху.
8.25. «Бумеранг».
9.00. Радыё «Труба». Забаўляльная праграма.
9.30. Цэнтр.
10.10. Музычны кіёск.
10.40. Экалагічная хроніка.
10.55. «Перапалох». Мультфільм.
11.10. «Германія. Праз 47 гадоў».
11.25. Новае пакаленне выбірае.
12.15. Інстытут чалавека.
13.00. Дак. фільм «Шпіёнскія гісторыі». 1-я серыя.
14.00. Навіны (з сурдаперакладам).
14.20. «Чароўная лямпа Аладзіна». Маст. фільм.
15.55. Чырвоны квадрат.
16.35. У свеце жывёл.
17.35. «Пчала Мая».
18.00. КВН-92.
19.45. Добрай ночы, малышы!
20.00. Навіны.
20.40. Рэпартаж ні пра што.
20.50. Маст. фільм «Аварыя» — дачка мента».
22.25. «Еўропа плюс».
23.00. Навіны.
23.15. «Еўропа плюс» (працяг).
23.40. «Гармонія». Маст. фільм (Венгрыя).

Канал «Расія»

7.20. «Засталіся там». Пра нашых ваеннапалонных у Афганістане.
8.05. Баскетбольны агляд НБА.
8.35. Надзвычайная сітуацыя.
9.20. Эскулап.
9.30. Тэма з варыяцыямі. «Віртуозы 2000 года».
10.00. «Плюс адзінаццаць».
12.00. «Маўлюд». Праграма, падрыхтаваная ісламскім цэнтрам г. Масквы.
13.20. Конны спорт. «Кентукі дэрбі».
14.15. Песні Льва Ашаніна.
14.45. Бюро падарожжаў.
15.30. «Бацькі і дзяды». Маст. фільм.
16.50. Гала-канцэрт салістаў Марыінскага тэатра ў Ковент-Гардэн (Англія).
18.00. «Зусім сакрэтна».
19.00. Весткі.
19.20. Свята кожны дзень.
19.30. Музыка ў стылі «пепсі».
21.30. «Апошні ліст».
22.00. Весткі.
22.25. Праграма «А».
23.00. Адкрыты чэмпіянат Францыі па тэнісу.
23.30. Праграма «А» (працяг).

НА ДВОР'Е

29 мая

Сёння ўдзень на большай частцы тэрыторыі рэспублікі дажджы, месцамі навальніцы, вецер усходні — 6—11 метраў у секунду. Тэмпература паветра ў Брэсце — 14—16, Гродна — 15—17, Віцебску, Мінску, Гомелі —20—22, Магілёве — 21—23 градусы цяпла.

У наступныя двое сутак па рэспубліцы захаваецца цёплае з дажджамі надвор'е.

Узровень радыяцыйнага гама-фону 28 мая складаў: у Мінску — 0,014, Віцебску — 0,014, Гродна — 0,013, Брэсце — 0,011, Гомелі — 0,014, Магілёве — 0,014 мілірэнтгена ў гадзіну.

Натуральны радыяцыйны гама-фон на тэрыторыі рэспублікі знаходзіцца ў межах ад 0,010 да 0, 020 мілірэнтгена ў гадзіну.

Л. САНКЕВІЧ,
інжынер-сіноптык.

СОВЕТСКАЯ БЕЛОРУССИЯ

СЁННЯ Ў НУМАРЫ

«Люстэрка». Інфармацыйная панарама.

Нарада ў Савеце Міністраў РБ. Факт і каментарый. **«У Белдзяржстраху неспакойна».**

«Не толькі будаўнікам патрэбна «проціўгоннае прыстасаванне». Гутарка з першым намеснікам старшыні Дзяржбуда І. Пяровічам.

«Іржа». Агляд пісьмаў.

Небесстароннія нататкі **«Ці лёгка быць міласэрным».**

«Кругагляд». Агляд міжнародных паведамленняў.

«У садзе і агародзе». Падборка.

Фільмы тыдня.

Праграма тэлеперадач.

Рэклама, аб'явы.

ЗАСНАВАЛЬНІКІ:
Вярхоўны Савет Рэспублікі Беларусь,
Савет Міністраў Рэспублікі Беларусь,
калектыў рэдакцыі газеты «Звязда».

Галоўны рэдактар У. НАРКЕВІЧ.
Рэдакцыйная калегія: У. АНДРЫЕВІЧ (намеснік галоўнага рэдактара), І. БАРАНОЎСКІ, У. ГОЙТАН, В. ЖДАНКО, Л. ЛАХМАНЕНКА, М. МІХАЕВІЧ (першы намеснік галоўнага рэдактара), А. МЯСНІКОЎ, Л. РЫЖАНКОВА (намеснік галоўнага рэдактара), А. ЦІХАНОВІЧ, С. ШАЎЦОЎ.

НАШ АДРАС: 220041, гор. Мінск, праспект Ф. Скарыны, 77, рэдакцыя газеты «Звязда».
ТЭЛЕФОНЫ: прыёмная — 32-51-05, аддзела пісьмаў — 32-04-52, 32-41-92, навін — 32-60-13, даведкі па рэкламе і аб'явах — 32-85-91.

Аўтары апублікаваных матэрыялаў нясуць адказнасць за падбор і дакладнасць фактаў. Іх меркаванні не заўсёды супадаюць з меркаваннем рэдакцыі.
Рэдакцыя пакідае за сабой права не ўступаць у перапіску з чытачамі.

Друкарня выдавецтва «Беларускі Дом друку».
Тыраж 81.098. Індэкс 63.850.
Зак. № 107.
Выходзіць 250 разоў на год.
Нумар падпісаны ў 21.00.
М 1 2 3 4 5 6 7 8 9 10 11 12
П 1 2 3 4 5 6 7 8 9 10 11 12

ЗААПАРК У КВАТЭРЫ

Папугаі ў клетках

**Гэтыя пт